TOMADO®

TVC0401B

NL	Gebruiksaanwijzing
EN	Instruction manual
DE	Gebrauchsanleitung
FR	Mode d’emploi
ES	Instrucciones de uso
IT	Istruzioni per l’uso
DA	Instruktioner til brug
PL	Instrukcje użytkowania
CS	Návod k použití
SK	Návod na použitie

Steelstofzuiger
Stick vacuum cleaner
Stielstaubsauger
Aspirateur-balais
Aspirador escoba
Scopa elettrica
Ledningsfri støvsuger
Odkurzacz pionowy
Tyčový vysavač
Tyčový vysávač

TOMADO®
since 1923
Quality since 1923
Excellent service
Best choice

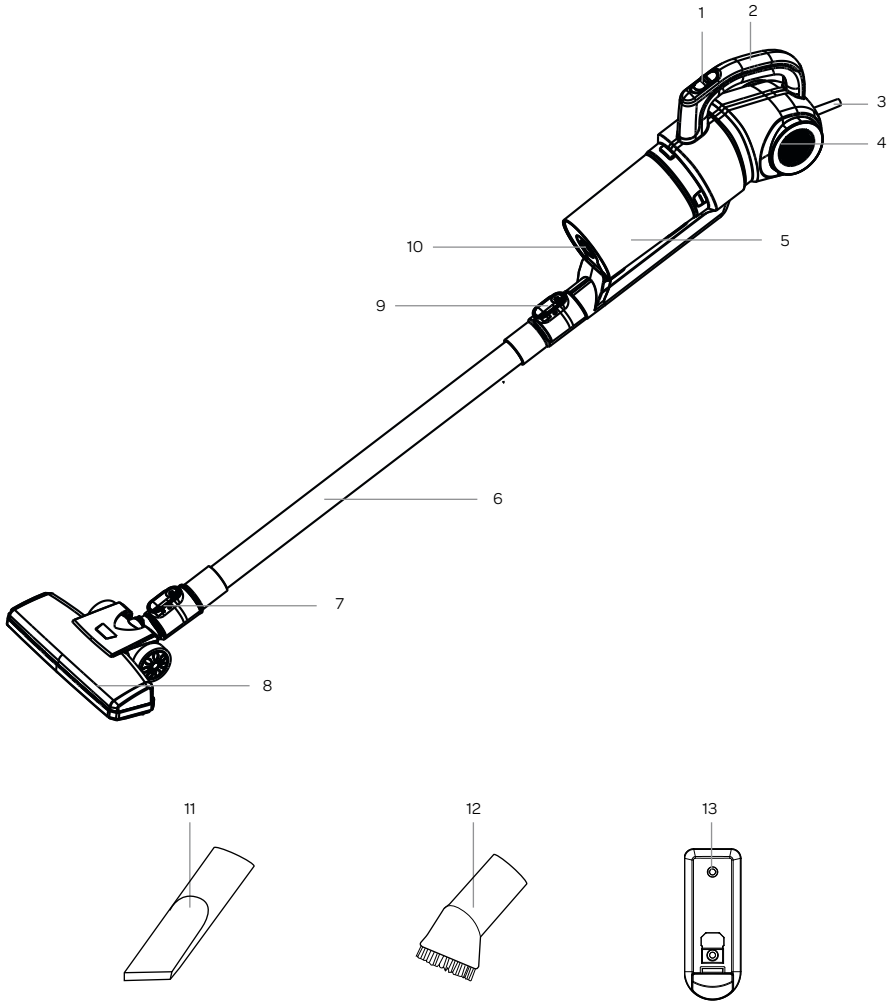
1
2
3
4
5
6
7
8
9
10
11
12
13

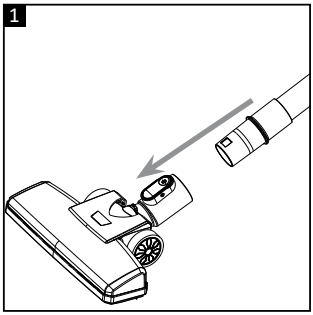
1

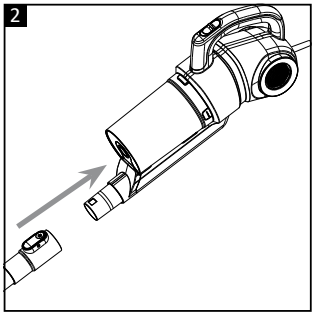
2

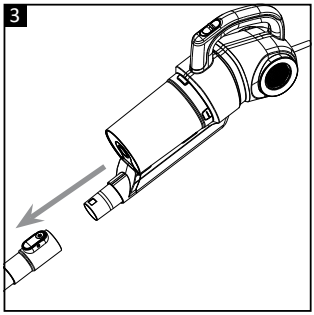
3

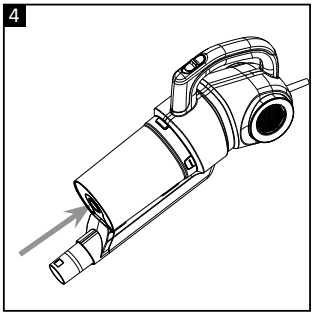
4

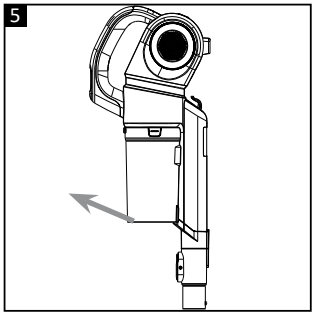
5

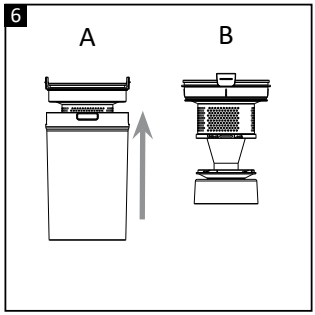
6
A
B

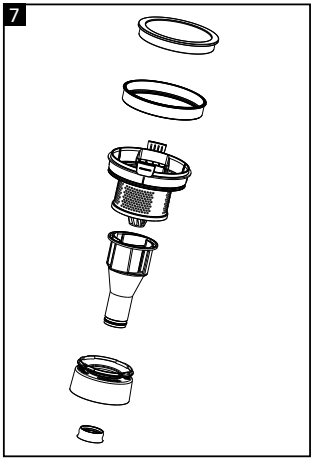
7

TOMADO®

NL	Gebruiksaanwijzing	pagina 6-10
EN	Instruction manual	page 11-15
DE	Gebrauchsanleitung	Seite 16-20
FR	Mode d'emploi	page 21-25
ES	Instrucciones de uso	página 26-30
IT	Istruzioni per l'uso	pagine 31-35
DA	Instruktioner til brug	side 36-40
PL	Instrukcje użytkowania	strona 41-45
CS	Návod k použití	strana 46-50
SK	Návod na použitie	strana 51-55

TVC0401B

220-240V~, 50-60Hz, 450 W

VEILIGHEIDSVOORSCHRIFTEN - NL

- **Lees eerst de gebruiksaanwijzing aandachtig en geheel door voordat u het apparaat gaat gebruiken en bewaar deze zorgvuldig voor latere raadpleging.**
- Gebruik dit apparaat uitsluitend voor de in de gebruiksaanwijzing beschreven doeleinden.
- Dit apparaat is uitsluitend geschikt voor huishoudelijk gebruik.
- Het apparaat mag gebruikt worden door kinderen vanaf 8 jaar en ouder en door personen met beperkte fysieke, zintuiglijke of mentale vermogens of gebrek aan ervaring of kennis, wanneer zij het apparaat onder toezicht gebruiken of zijn geïnstrueerd over het veilige gebruik ervan en zij de daaruit voortkomende gevaren begrijpen.
- Kinderen mogen niet met het apparaat spelen.
- Het apparaat mag niet door kinderen jonger dan 8 jaar worden gereinigd of onderhouden, tenzij dit onder toezicht gebeurt.
- Houd het apparaat en het snoer buiten bereik van kinderen jonger dan 8 jaar.
- Streng toezicht is noodzakelijk wanneer het apparaat door of in de buurt van kinderen gebruikt wordt.
- Houd handen, voeten, loszittende kleding, haren en dieren buiten bereik van de ronddraaiende borstel. Dit om letsel te voorkomen aan bijvoorbeeld de huid, ogen of oren.
- Gebruik het apparaat niet buiten of op een natte ondergrond of voor het opzuigen van vocht.
- Zuig geen licht ontvlambare materialen op.
- Zuig geen brandende materialen zoals sigaretten, lucifers of as op.
- Zorg er altijd voor dat het apparaat op een effen, vlakke ondergrond staat en gebruik het uitsluitend binnenshuis.
- Sta niet op het snoer tijdens het gebruik van het apparaat.
- Zorg ervoor dat het snoer niet om armen of benen gewikkeld kan worden tijdens het gebruik.
- Gebruik het apparaat niet voor het reinigen van dieren of mensen.

- Dit apparaat is bedoeld voor huishoudelijk en soortgelijk gebruik, zoals:
  - in personeelkeukens, in winkels, kantoren en andere werkomgevingen;
  - door gasten in hotels, motels en andere residentiële omgevingen;
  - in Bed&Breakfast type omgevingen;
  - boerderijen.
- **Let op:** het apparaat mag niet worden gebruikt met een externe timer of een aparte afstandsbediening.
- Sluit het apparaat alleen aan op wisselstroom, op een randgeaarde wandcontactdoos, met een netspanning overeenkomstig met de informatie aangegeven op het typeplaatje van het apparaat.
- Het netsnoer nooit scherp buigen of over hete delen laten lopen.
- Gebruik het apparaat niet wanneer de stekker, het snoer of het apparaat beschadigd is, of wanneer het apparaat niet meer naar behoren functioneert of wanneer het gevallen of op een andere manier beschadigd is. Raadpleeg dan de winkelier of onze klantenservice. In geen geval de stekker of het snoer zelf vervangen.
- Het gebruik van accessoires die niet worden aanbevolen of verkocht door Tomado, kan brand, elektrische schokken of verwondingen veroorzaken.
- De borstel en stofzuiger zijn speciaal ontworpen voor gebruik op tapijt en harde vloeren. In beperkte gevallen, en afhankelijk van de soort vloer, kan het voorkomen dat er krassen ontstaan aan het te stofzuigen oppervlak. Tomado is niet verantwoordelijk voor schade ontstaan aan de vloer.
- Indien het apparaat niet gebruikt wordt of wanneer onderdelen of accessoires gemonteerd of gedemonteerd moeten worden of wanneer het apparaat gereinigd wordt, zet het apparaat geheel uit en verwijder de stekker uit het stopcontact.
- Laat het apparaat niet onbeheerd achter indien het apparaat in werking is.

- Plaats het apparaat nooit in de buurt van apparaten die warmte afgeven zoals ovens, gasfornuizen, kookplaten, etc.
- Wanneer het apparaat oneigenlijk gebruikt wordt of het opvolgen van de instructies in de handleiding, kan er bij eventuele defecten of ongelukken geen aanspraak op schadevergoeding worden gemaakt en vervalt het recht op garantie.
- Het correct installeren en onderhouden van het motorfilter en het stofreservoir volgens de instructies in de handleiding is nodig om defecten aan het apparaat te voorkomen. Bij defecten ontstaan door verkeerd gebruik of het niet plaatsen van stofreservoir en filters vervalt het recht op garantie.
- Dompel het apparaat, het snoer of de stekker nooit onder in water.
- Zorg ervoor dat kinderen het snoer of het apparaat niet kunnen aanraken.
- Laat het snoer niet over scherpe randen, warme onderdelen of andere warmtebronnen hangen.
- Niet aan het snoer c.q. het apparaat trekken om de stekker uit de wandcontactdoos te halen. Het apparaat nooit met natte of vochtige handen aanraken.
- Als u besluit het apparaat, vanwege een defect, niet langer te gebruiken, adviseren wij u, nadat u de stekker uit de wandcontactdoos heeft verwijderd, het snoer af te knippen.

PRODUCTOMSCHRIJVING

1. Aan/ uit knop ⏻
2. Handgreep
3. Snoer
4. Motorbehuizing
5. Stofreservoir met filter
6. Steel
7. Knop om de vloerzuigmond los te koppelen
8. Vloerzuigmond
9. Knop om de steel los te koppelen
10. Knop om het stofreservoir los te koppelen
11. Kierenzuigmondstuk
12. Borstelzuigmondstuk
13. Ophangbeugel

VOOR HET EERSTE GEBRUIK

Voordat u de stofzuiger voor de eerste maal in gebruik neemt, dient u als volgt te werk te gaan: pak de stofzuiger en alle accessoires voorzichtig uit en verwijder al het verpakkingsmateriaal. De verpakking (plastic zakken en karton) buiten het bereik van kinderen houden. Controleer na het uitpakken het apparaat zorgvuldig op uiterlijke schade, mogelijk ontstaan tijdens transport. Plaats de stofzuiger op een stevige, droge en vlakke ondergrond.

MONTAGE

VLOERZUIGMOND MONTEREN EN DEMONTEREN
Houd de aansluiting van de vloerzuigmond in lijn met de aansluiting van de steel en klik de twee onderdelen aan elkaar vast. Druk de knop in op de buis om de vloerzuigmond los te koppelen - fig. 1.

STEEL MONTEREN EN DEMONTEREN
Houd de aansluiting van de steel in lijn met de zuigmond van de stofzuiger en klik de twee onderdelen stevig aan elkaar vast - fig. 2. Druk de knop in om de stofzuiger weer los te koppelen.

GEBRUIK

DE STOFZUIGER AAN EN UIT ZETTEN
Druk op de aan/ uit knop ⏻ op de handgreep om de stofzuiger aan te zetten.
Schuif de aan/uit knop terug om de stofzuiger uit te zetten en verwijder de stekker uit het stopcontact.

DE STOFZUIGER GEBRUIKEN ALS KRUIMELZUIGER
De stofzuiger kan ook gebruikt worden als kruimelzuiger om bijvoorbeeld meubels of autostoelen te reinigen. Demonteer de steel - fig. 3 en plaats een van de accessoires op de zuigmond van de stofzuiger.
De kruimelzuiger kan gebruikt worden met de vloerzuigmond, de kierenzuigmond of de borstelzuigmond.
Druk op de aan/ uit knop ⏻ op de handgreep om de stofzuiger aan te zetten.
Schuif de aan/uit knop terug om de stofzuiger uit te zetten en verwijder de stekker uit het stopcontact.

Hang de stofzuiger na elk gebruik terug op de ophangbeugel.

ONDERHOUD

Controleer de filters regelmatig om problemen te voorkomen. Leeg het stofreservoir wanneer deze vol is en reinig of vervang de filters wanneer ze vies zijn.

HET LEGEN VAN HET STOFRESERVOIR

Het wordt aanbevolen het stofreservoir na elk gebruik te legen. Het stofreservoir zit vol als de hoeveelheid vuil de max-lijn heeft bereikt.

- Druk op de knop om het stofreservoir los te maken en verwijder het stofreservoir van de stofzuiger - fig. 4.
- Het hele stofreservoir komt los van de stofzuiger - fig. 5. Let op dat u het stofreservoir rechtop houdt om te voorkomen dat het cycloonsysteem er uit valt.
- Neem het cycloonsysteem [B] uit het stofreservoir [A] en leeg het stofreservoir - fig. 6.
- Plaats het cycloonsysteem in het stofresveroir en klik deze vast aan de stofzuiger.

HET REINIGEN VAN HET CYCLOONSYSTEEM EN DE FILTERS

Verwijder eerst de accessoires en leeg het stofreservoir voordat u de stofzuiger gaat reinigen - fig. 4. Reinig de filters en het cycloonsysteem eens per 4 legingen van het stofreservoir.

- Druk op de knop om het stofreservoir los te maken en verwijder het stofreservoir van de stofzuiger - fig. 4.
- Het hele stofreservoir komt los van de stofzuiger - fig. 5. Let op dat u het stofreservoir rechtop houdt om te voorkomen dat het cycloonsysteem er uit valt.
- Neem het cycloonsysteem [B] uit het stofreservoir [A] en leeg het stofreservoir - fig. 6.
- Het cycloonsysteem bestaat uit meerdere delen - fig. 7. Om het cycloonsysteem grondig te reinigen, kunt u het cycloonsysteem uit elkaar nemen. Reinig de onderdelen met lauwwarm stromend water. Gebruik geen reinigingsmiddelen of borstels. Laat de onderdelen aan de lucht drogen. Let op dat het motorfilter mogelijk na het reinigen zijn oorspronkelijke kleur niet terug krijgt. Deze verkleuring heeft echter geen invloed op de werking.
- Zet de onderdelen weer in elkaar als alles volledig droog is en plaats ze in de omgekeerde volgorde in het stofreservoir. Let op: het cycloonsysteem past maar op een manier in het stofreservoir.
- Klik het stofreservoir goed vast aan de stofzuiger.

Attentie

- Gebruik de stofzuiger alleen als het complete cycloonsysteem geplaatst is. Als dit niet het geval is, kan dit de zuigkracht verminderen of schade aan de motor veroorzaken.
- Gescheurde of niet goed sluitende filters kunnen schade veroorzaken aan de motor. Als een filter defect is, moet deze vervangen worden door een nieuw origineel exemplaar.

OPBERGEN

Hang de stofzuiger na elk gebruik terug op de ophangbeugel.

HET BEVESTIGEN VAN DE OPHANGBEUGEL

Bevestig de ophangbeugel met behulp van de schroeven en plugggen aan de muur.

- Houd de ophangbeugel tegen de muur op de gewenste positie.
- Teken de twee schroefgaten af met een potlood op de muur.
- Boor met een boor twee gaten op de markeringen van minstens 4 cm diep.
- Duw de pluggen in de gaten.
- Plaats de ophangbeugel op de muur en schroef deze vast met de schroeven.

RECYCLING

Dit symbool betekent dat dit product niet bij het gewone huishoudelijke afval mag worden weggegooid (2012/19/EU). Volg de geldende regels in uw land voor de gescheiden inzameling van elektrische en elektronische producten. Als u het product correct afvoert, voorkomt u negatieve gevolgen voor het milieu en de volksgezondheid. Het verpakkingsmateriaal van dit product is 100% recyclebaar, lever het verpakkingsmateriaal gescheiden in.

SAFETY INSTRUCTIONS - EN

- **First carefully read the instruction manual in full prior to using the appliance and store the manual in a safe place for future reference.**
- Only use this appliance for the purposes described in the instruction manual.
- This appliance is only suitable for household use.
- The appliance may be used by children of 8 years and older and persons with a limited physical, sensory or mental capacity or lack of experience or knowledge, provided they use the appliance under supervision or have been instructed about its safe use and understand the hazards involved.
- Children must not play with the appliance.
- The appliance may not be cleaned or maintained by children younger than 8 years of age, unless this is done under supervision.
- Keep the appliance and cable out of reach of children younger than 8 years of age.
- Strict supervision is required if the appliance is used by or near children.
- Keep hands, feet, loose-fitting clothes, hair and animals out of reach of the rotating brush. This is to prevent injury to skin, eyes or ears, for example.
- Do not use the appliance outdoors or on a wet surface and do not use it for picking up moisture.
- Do not pick up lightly flammable materials.
- Do not pick up burning materials such as cigarettes, matches or ash.
- Always make sure the appliance is placed on an even, flat surface and is only used indoors.
- Do not stand on the cord while using the appliance.
- Ensure that the cord cannot wrap itself around arms or legs during use.
- Do not use the appliance for cleaning animals or people.

- This appliance is intended for household and similar use, such as:
  - in staff kitchens, shops, offices and other work environments;
  - by guests of hotels, motels and other residential environments;
  - in Bed&Breakfast type environments;
  - farms.
- **Caution:** the appliance may not be used with an external timer or a separate remote control.
- Only connect the appliance to alternate current, to an earthed wall socket, with a mains voltage that corresponds with the information provided on the information plate of the appliance.
- Never bend the power cord sharply or allow it to run across hot parts.
- Do not use the appliance if the plug, cord or appliance are damaged, or if the appliance no longer functions properly or if it is damaged in any other way. In that case, consult the shop or our customer service. Never replace the plug or cord yourself.
- The use of accessories not recommended or sold by Tomado may cause fire, electrical shocks or injuries.
- The brush and vacuum cleaner were specially designed for use on carpets and hard floors. In rare cases, and depending on the type of floor, it is possible that scratches are made in the surface to be cleaned. Tomado is not responsible for any damage made on the floor.
- If the appliance is not being used or if parts or accessories must be mounted or removed or if the appliance is being cleaned, fully switch off the appliance and remove the plug from the socket.
- Do not leave the appliance unsupervised if the appliance is operational.
- Never place the appliance near appliances that give off heat, such as ovens, gas cookers, hotplates, etc.
- If the appliance is not used as intended or if the instructions in the manual are not observed, no compensation can be claimed in case of defects or accidents and the warranty will be invalidated.

- Correct installation and maintenance of the motor filter and dust reservoir in accordance with the instructions in the manual is necessary to prevent defects in the appliance. In case of defects caused by incorrect use or not placing the dust reservoir and filters, the warranty becomes invalid.
- Never submerge the appliance, cord or plug in water.
- Make sure that children are unable to touch the cable or appliance.
- Do not allow the cable to run over sharp edges, hot components or other sources of heat.
- Do not pull the cord and/or appliance to remove the plug from the wall socket. Never touch the appliance with wet or damp hands.
- If you decide to cease using the appliance due to a defect, we recommend cutting off the cord after removing the plug from the wall socket.

PRODUCT DESCRIPTION

1. On/off switch ⏻
2. Handle
3. Cord
4. Motor casing
5. Dust reservoir with filter
6. Stick
7. Knob for disconnecting the floor nozzle
8. Floor nozzle
9. Knob for disconnecting the stick
10. Knob for disconnecting the dust reservoir
11. Crack nozzle
12. Brush nozzle
13. Suspension bracket

PRIOR TO FIRST USE

Follow these instructions when using the vacuum cleaner for the first time: Carefully remove the vacuum cleaner and all accessories from the packaging and remove all packaging material. Keep the packaging (plastic bags and cardboard) out of reach of children. After unpacking the appliance, carefully check it for external damage that may have occurred during transport. Place the vacuum cleaner on a sturdy, dry and flat surface.

ASSEMBLY

MOUNTING AND REMOVING THE FLOOR NOZZLE
Hold the connection of the floor nozzle in line with the connection of the stick and connect both parts in such a way that they snap in place.
Press the knob on the tube to disconnect the floor nozzle - fig. 1.

MOUNTING AND REMOVING THE STICK
Hold the connection of the stick in line with the connection of the vacuum cleaner and connect both parts in such a way that they snap in place - fig. 2. Press the knob to disconnect the vacuum cleaner again.

USE

SWITCHING THE VACUUM CLEANER ON AND OFF
Press the on/off button ⏻ on the handle to switch on the vacuum cleaner.
Slide the on/off button back to switch off the vacuum cleaner and remove the plug from the socket.

USING THE VACUUM CLEANER AS A HANDHELD VACUUM CLEANER
The vacuum cleaner can also be used as a handheld vacuum cleaner, in order to clean furniture or car seats for instance.
Remove the stick - fig. 3 and place one of the accessories on the nozzle of the vacuum cleaner.
The handheld vacuum cleaner can be used with the floor nozzle, crack nozzle or brush nozzle.
Press the on/off button ⏻ on the handle to switch on the vacuum cleaner.
Slide the on/off button back to switch off the vacuum cleaner and remove the plug from the socket.

After each use, place the vacuum cleaner back on the suspension bracket.

MAINTENANCE

Regularly check the filters to prevent problems. Empty the dust reservoir when it is full and clean or replace the filters when they are dirty.

EMPTYING THE DUST RESERVOIR

It is recommended emptying the dust reservoir after each use. The dust reservoir is full when the amount of dirt has reached the max line.

- Press the knob to disconnect the dust reservoir and remove the dust reservoir from the vacuum cleaner - fig. 4.
- The entire dust reservoir comes away from the vacuum cleaner - fig. 5. Make sure you hold the dust reservoir upright to prevent the cyclone system from falling out.
- Remove the cyclone system [B] from the dust reservoir [A] and empty the dust reservoir - fig. 6.
- Place the cyclone system in the dust reservoir and snap it in place to the vacuum cleaner.

CLEANING THE CYCLONE SYSTEM AND FILTERS

First remove the accessories and empty the dust reservoir before cleaning the vacuum cleaner - fig. 4. Clean the filters and cyclone system after each 4th time that the dust reservoir is emptied.

- Press the knob to disconnect the dust reservoir and remove the dust reservoir from the vacuum cleaner - fig. 4.
- The entire dust reservoir comes away from the vacuum cleaner - fig. 5. Make sure you hold the dust reservoir upright to prevent the cyclone system from falling out.
- Remove the cyclone system [B] from the dust reservoir [A] and empty the dust reservoir - fig. 6.
- The cyclone system consists of several parts - fig. 7. In order to clean the cyclone system thoroughly, you can dismantle the cyclone system. Clean the parts with lukewarm running water. Do not use cleaning agents or brushes. Allow the parts to dry in the air. It is possible that the motor filter does not return to its original colour after cleaning. This discolouration does not have an effect on its function.
- Re-assemble all parts when everything is fully dry and place them back in the dust reservoir in reverse order. Caution: the cyclone system fits in the dust reservoir in only one way.
- Properly connect the dust reservoir to the vacuum cleaner and make sure it snaps in place.

Attention

- Only use the vacuum cleaner when the complete cyclone system has been placed. If not, the suction power could be reduced or the motor could be damaged.
- Torn or not properly sealing filters could damage the motor. When a filter is defective, it must be replaced by a new original filter.

STORAGE

After each use, place the vacuum cleaner back on the suspension bracket.

ATTACHING THE SUSPENSION BRACKET

Attach the suspension bracket to the wall by means of the screws and plugs.

- Hold the suspension bracket against the wall at the required position.
- Demarcate the two screw holes on the wall using a pencil.
- Use a drill to make two holes of at least 4 cm deep on the marks.
- Insert the plugs in the holes.
- Place the suspension bracket on the wall and fasten it with the screws.

RECYCLING

This symbol means that this product should not be disposed of with regular household waste (2012/19/EU). Observe the rules that apply in your country for the separated collection of electric and electronic products. Correct disposal of the product prevents negative consequences for the environment and for public health. The packaging material of this product can be recycled 100%, return packaging material separately.

SICHERHEITSVORSCHRIFTEN - DE

- **Lesen Sie die Gebrauchsanleitung vor der ersten Verwendung des Geräts vollständig und aufmerksam durch und bewahren Sie diese sorgfältig auf, damit Sie sie später zurate ziehen können.**
- Verwenden Sie dieses Gerät ausschließlich für die in der Gebrauchsanleitung beschriebenen Zwecke.
- Dieses Gerät ist ausschließlich für die Verwendung in Haushalten geeignet.
- Das Gerät darf nur dann von Kindern ab 8 Jahren und von Personen mit eingeschränkter körperlicher, sensorischer oder mentaler Leistungsfähigkeit oder einem Mangel an Erfahrung oder Wissen, verwendet werden, wenn das Gerät von ihnen unter Aufsicht verwendet wird oder sie über den sicheren Gebrauch des Gerätes instruiert wurden und die sich aus dem Gebrauch ergebenden Gefahren verstehen.
- Kinder dürfen nicht mit dem Gerät spielen.
- Das Gerät darf von Kindern unter 8 Jahren nicht gereinigt oder gewartet werden, es sei denn, es geschieht unter Aufsicht.
- Bewahren Sie das Gerät und das Kabel außerhalb der Reichweite von Kindern unter 8 Jahren auf.
- Bei Benutzung des Gerätes in der Nähe von Kindern ist eine strenge Aufsicht notwendig.
- Hände, Füße, lockere Kleidung, Haare und Tiere müssen unbedingt aus dem Einzugsbereich der drehenden Bürste ferngehalten werden. Andernfalls können Verletzungen an der Haut, den Augen oder den Ohren verursacht werden.
- Verwenden Sie das Gerät nicht im Freien, auf einem nassen Untergrund oder zum Aufsaugen von Feuchtigkeit.
- Saugen Sie keine leicht entflammbaren Materialien auf.
- Saugen Sie keine brennenden Materialien wie Zigaretten, Streichhölzer oder Asche auf.
- Sorgen Sie immer dafür, dass das Gerät auf einem ebenen, glatten Untergrund steht, und verwenden Sie es ausschließlich in Innenräumen.

- Stellen Sie sich während des Gebrauchs des Geräts nicht auf das Kabel.
- Achten Sie darauf, dass sich das Kabel während des Gebrauchs nicht um Arme oder Beine wickeln kann.
- Verwenden Sie das Gerät nicht zum Reinigen von Menschen oder Tieren.
- Dieses Gerät ist für den Gebrauch in Haushalten oder für einen ähnlichen Gebrauch ausgelegt, z. B.
  - in Personalküchen, in Geschäften, Büros und anderen Arbeitsumgebungen;
  - von Gästen in Hotels, Motels und anderen Unterkunftsbereichen;
  - in Bed-and-Breakfast-Unterkünften;
  - auf bäuerlichen Anwesen.
- **Achtung:** Das Gerät darf nicht mit einem externen Timer oder einer separaten Fernbedienung verwendet werden.
- Schließen Sie das Gerät nur an Wechselstrom an einer Schuko-Wandsteckdose mit einer Netzspannung an, die der auf dem Typenschild des Geräts angegebenen Spannung entspricht.
- Knicken Sie das Netzkabel niemals stark und achten Sie darauf, dass es nicht mit heißen Teilen in Kontakt kommt.
- Verwenden Sie das Gerät nicht, wenn der Stecker, das Kabel oder das Gerät beschädigt ist, wenn das Gerät nicht mehr ordnungsgemäß funktioniert oder wenn es heruntergefallen ist oder auf eine andere Weise beschädigt wurde. Wenden Sie sich in dem Fall an Ihren Händler oder unseren Kundendienst. Ersetzen Sie den Stecker oder das Kabel auf keinen Fall selbst.
- Die Verwendung von Zubehör, das nicht von Tomado empfohlen oder verkauft wird, kann zu Brand, Stromschlag oder Verletzungen führen.
- Die Bürste und der Staubsauger wurden speziell für die Verwendung auf Teppichen und Hartböden entworfen. In seltenen Fällen und abhängig von der Bodenart kann es vorkommen, dass auf der zu saugenden Oberfläche Kratzer entstehen. Tomado haftet nicht für am Boden entstehende Schäden.

- Schalten Sie das Gerät vollständig aus und ziehen Sie den Stecker aus der Steckdose, wenn es nicht verwendet wird, wenn Teile oder Zubehör montiert oder demontiert werden müssen oder das Gerät gereinigt wird.
- Lassen Sie das Gerät nicht unbeaufsichtigt stehen, wenn es eingeschaltet ist.
- Stellen Sie das Gerät nie in die Nähe von Wärmequellen wie Öfen, Gasherde, Herdplatten usw.
- Bei unsachgemäßer Verwendung des Geräts oder wenn die Anweisungen der Gebrauchsanleitung nicht eingehalten werden, besteht bei eventuellen Defekten oder Unfällen kein Anspruch auf Schadensersatz; zudem verfällt hierdurch das Recht auf Garantie.
- Die korrekte Installation und Wartung des Motorfilters und des Staubbehälters gemäß den Anweisungen in der Gebrauchsanleitung sind notwendig, um Defekte am Gerät vorzubeugen. Bei Defekten, die durch eine unsachgemäße Verwendung oder das Nichteinsetzen des Staubbehälters bzw. von Filtern entstehen, verfällt das Recht auf Garantie.
- Tauchen Sie das Gerät, das Kabel oder den Stecker niemals in Wasser ein.
- Sorgen Sie dafür, dass Kinder das Kabel oder das Gerät nicht berühren können.
- Lassen Sie das Kabel nie über scharfe Ränder, warme Teile oder andere Wärmequellen hängen.
- Ziehen Sie nie am Kabel oder am Gerät selbst, um den Stecker aus der Wandsteckdose zu ziehen. Fassen Sie das Gerät nie mit nassen oder feuchten Händen an.
- Wenn Sie beschließen, das Gerät wegen eines Defekts nicht mehr zu verwenden, empfehlen wir Ihnen, das Kabel zu durchtrennen, nachdem Sie den Stecker aus der Steckdose gezogen haben.

PRODUKTBESCHREIBUNG

1. Ein/Aus-Knopf ⏻
2. Griff
3. Kabel
4. Motorgehäuse
5. Staubbehälter mit Filter
6. Stiel
7. Knopf zum Lösen der Bodendüse
8. Bodendüse
9. Knopf zum Lösen des Stiels
10. Knopf zum Lösen des Staubbehälters
11. Ritzendüse
12. Bürstendüse
13. Wandhalterung

VOR DEM ERSTEN GEBRAUCH

Bevor Sie den Staubsauger zum ersten Mal benutzen, gehen Sie wie folgt vor: Nehmen Sie den Staubsauger mit allem Zubehör vorsichtig aus der Verpackung und entfernen Sie das gesamte Verpackungsmaterial. Bewahren Sie die Verpackung (Plastikhüllen und Pappe) für Kinder unzugänglich auf. Kontrollieren Sie das Gerät nach dem Auspacken gründlich auf äußerliche Schäden, die eventuell durch den Transport entstanden sein können. Stellen Sie den Staubsauger auf einen stabilen, trockenen und ebenen Untergrund.

MONTAGE

DIE BODENDÜSE BEFESTIGEN UND ABNEHMEN
Richten Sie den Anschluss der Bodendüse in einer Linie mit dem Anschluss des Stiels aus und klicken Sie die Teile aneinander fest.
Drücken Sie den Knopf auf dem Rohr, um die Bodendüse vom Staubsauger zu trennen - Abb. 1.

DEN STIEL ANBRINGEN UND ABNEHMEN
Richten Sie den Stiel in einer Linie mit der Saugdüse des Staubsaugers aus und klicken Sie die Teile gut aneinander fest - Abb. 2.
Drücken Sie den Knopf, um den Stiel wieder vom Staubsauger zu trennen.

VERWENDUNG

DEN STAUBSAUGER EIN- UND AUSSCHALTEN
Drücken Sie den Ein/Aus-Knopf ⏻ auf dem Handgriff, um den Staubsauger einzuschalten.
Schieben Sie den Ein/Aus-Knopf zurück, um den Staubsauger auszuschalten, und ziehen Sie den Stecker aus der Steckdose.

VERWENDUNG DES STAUBSAUGERS ALS HANDSTAUBSAUGER
Der Staubsauger kann auch als Handstaubsauger verwendet werden, um beispielsweise Möbel oder Autositze zu reinigen.
Bauen Sie den Stiel ab - Abb. 3 - und stecken Sie eines der Zubehörteile auf die Saugdüse des Staubsaugers.
Der Handstaubsauger kann mit der Bodendüse, der Ritzendüse oder der Bürstendüse verwendet werden.
Drücken Sie den Ein/Aus-Knopf ⏻ auf dem Handgriff, um den Staubsauger einzuschalten.
Schieben Sie den Ein/Aus-Knopf zurück, um den Staubsauger auszuschalten, und ziehen Sie den Stecker aus der Steckdose.

Hängen Sie den Staubsauger nach Gebrauch wieder auf die Wandhalterung.

WARTUNG

Kontrollieren Sie die Filter regelmäßig, um Probleme zu vermeiden. Entleeren Sie den Staubbehälter, wenn er voll ist, und reinigen oder ersetzen Sie die Filter, wenn sie verschmutzt sind.

ENTLEEREN DES STAUBBEHÄLTERS

Es wird empfohlen, den Staubbehälter nach jedem Gebrauch zu entleeren. Der Staubbehälter ist voll, wenn die enthaltene Staubmenge die Markierungslinie MAX erreicht.

- Drücken Sie den Knopf, um den Staubbehälter zu lösen, und nehmen Sie den Staubbehälter vom Staubsauger ab - Abb. 4.
- Dabei löst sich der gesamte Staubbehälter vom Staubsauger - Abb. 5. Achten Sie darauf, dass Sie den Staubbehälter senkrecht festhalten; damit verhindern Sie, dass das Zyklon-System herausfällt.
- Nehmen Sie das Zyklon-System [B] aus dem Staubbehälter [A] und entleeren Sie den Staubbehälter - Abb. 6.
- Setzen Sie das Zyklon-System in den Staubbehälter ein und klicken Sie den Behälter am Staubsauger fest.

REINIGEN DES ZYKLON-SYSTEMS UND DER FILTER

Entfernen Sie zuerst das Zubehör und entleeren Sie den Staubbehälter, bevor Sie den Staubsauger reinigen - Abb. 4. Reinigen Sie die Filter und das Zyklon-System nach jeweils vier Entleerungen des Staubbehälters.

- Drücken Sie den Knopf, um den Staubbehälter zu lösen, und nehmen Sie den Staubbehälter vom Staubsauger ab - Abb. 4.
- Dabei löst sich der gesamte Staubbehälter vom Staubsauger - Abb. 5. Achten Sie darauf, dass Sie den Staubbehälter senkrecht festhalten; damit verhindern Sie, dass das Zyklon-System herausfällt.
- Nehmen Sie das Zyklon-System [B] aus dem Staubbehälter [A] und entleeren Sie den Staubbehälter - Abb. 6.
- Das Zyklon-System besteht aus mehreren Teilen - Abb. 7. Um das Zyklon-System gründlich zu reinigen, können Sie es auseinandernehmen. Reinigen Sie die Teile mit lauwarmem fließendem Wasser. Verwenden Sie keine Reinigungsmittel und keine Bürsten. Lassen Sie die Teile an der Luft trocknen. Der Motorfilter bekommt nach dem Reinigen möglicherweise nicht mehr seine ursprüngliche Farbe zurück. Diese Verfärbung hat jedoch keinen Einfluss auf seine Funktion.
- Setzen Sie die Teile erst wieder zusammen, wenn alles vollkommen trocken ist, und setzen Sie sie in umgekehrter Reihenfolge in den Staubbehälter ein. Achtung: Das Zyklon-System passt nur auf eine bestimmte Weise in den Staubbehälter.
- Klicken Sie den Staubbehälter gut am Staubsauger fest.

Achtung

- Verwenden Sie den Staubsauger nur, wenn das komplette Zyklon-System eingesetzt ist. Wenn dies nicht der Fall ist, kann die Saugstärke verringert sein oder der Motor beschädigt werden.
- Gerissene oder nicht richtig schließende Filter können zu Schäden am Motor führen. Wenn ein Filter defekt ist, muss dieser durch ein neues, originales Exemplar ersetzt werden.

VERSTAUEN

Hängen Sie den Staubsauger nach Gebrauch wieder auf die Wandhalterung.

BEFESTIGUNG DER WANDHALTERUNG

Befestigen Sie die Wandhalterung mit den Schrauben und Dübeln an der Wand.

- Halten Sie Wandhalterung an der gewünschten Stelle an die Wand.
- Markieren Sie mit einem Bleistift die beiden Schraublöcher an der Wand.
- Bohren Sie mit einem Bohrer an der Stelle der Markierungen zwei mindestens 4 cm tiefe Löcher.
- Stecken Sie die Dübel in die Löcher.
- Bringen Sie die Wandhalterung an der Wand an und befestigen Sie sie mit den Schrauben.

RECYCLING

Dieses Symbol weist darauf hin, dass dieses Produkt nicht mit dem normalen Hausmüll entsorgt werden darf (2012/19/EU). Befolgen Sie die in Ihrem Land geltenden Vorschriften in Bezug auf die getrennte Sammlung von Elektro- und Elektronikgeräten. Durch eine korrekte Entsorgung des Produkts beugen Sie negativen Folgen für die Umwelt und die Volksgesundheit vor.

Das Verpackungsmaterial ist zu 100% recycelbar; sammeln Sie das Verpackungsmaterial daher getrennt ein.

CONSIGNES DE SÉCURITÉ - FR

- **Lisez attentivement et entièrement le mode d'emploi avant d'utiliser l'appareil pour la première fois, et conservez-le soigneusement pour une consultation future.**
- Utilisez cet appareil uniquement aux fins décrites dans ce mode d'emploi.
- Cet appareil est uniquement destiné à un usage domestique.
- L'appareil peut être utilisé par les enfants à partir de 8 ans et plus, et par les personnes ayant des capacités physiques, sensorielles ou mentales réduites ou un manque d'expérience et de connaissances, à condition qu'elles utilisent l'appareil sous surveillance ou qu'elles aient reçu des instructions concernant son utilisation en toute sécurité et qu'elles comprennent les dangers encourus.
- Les enfants ne doivent pas jouer avec l'appareil.
- L'appareil ne doit pas être nettoyé ni entretenu par des enfants âgés de moins de 8 ans, sauf sous surveillance.
- Tenir l'appareil et le câble d'alimentation hors de portée des enfants de moins de 8 ans.
- Une surveillance accrue est requise lorsque cet appareil est utilisé par ou à proximité des enfants.
- Maintenez les mains, pieds, vêtements lâches, cheveux et animaux hors de portée de la brosse en rotation, ceci afin de prévenir toute blessure au niveau de la peau, des yeux ou des oreilles par exemple.
- N'utilisez pas l'appareil à l'extérieur ou sur une surface humide, et n'utilisez pas l'appareil pour aspirer du liquide.
- N'aspirez pas de matériaux inflammables.
- N'aspirez pas de matériaux en combustion comme des cigarettes, des allumettes ou des cendres.
- Veillez à toujours poser l'appareil sur une surface égale et plane, et à l'utiliser exclusivement à l'intérieur.
- Ne marchez pas sur le câble pendant l'utilisation de l'appareil.
- Veillez à ce que le câble ne s'enroule pas autour des bras ou des jambes durant l'utilisation.

- N'utilisez pas l'appareil pour nettoyer des animaux ou des humains.
- Cet appareil est destiné à un usage domestique et analogue, par exemple :
  - dans les cuisines destinées au personnel, dans les magasins, bureaux et autres environnements de travail ;
  - par des clients dans les hôtels, motels et autres environnements résidentiels ;
  - dans les environnements de type chambre d'hôte ;
  - dans les fermes.
- **Attention :** l'appareil ne doit pas être utilisé avec une minuterie externe ou une télécommande séparée.
- Branchez l'appareil uniquement sur du courant alternatif, dans une prise de courant murale mise à la terre, avec une tension de secteur correspondant à celle indiquée sur la plaque signalétique de l'appareil.
- Le câble d'alimentation ne doit jamais être plié de manière trop serrée ou entrer en contact avec des parties chaudes.
- N'utilisez pas l'appareil si la fiche, le câble d'alimentation ou l'appareil est endommagé, ou si l'appareil ne fonctionne plus correctement ou s'il est tombé ou endommagé d'une autre manière. Dans ce cas, consultez le revendeur ou notre service clientèle. Ne remplacez en aucun cas la fiche ou le câble d'alimentation vous-même.
- L'utilisation d'accessoires non recommandés ou non vendus par Tomado, peut provoquer un incendie, une électrocution ou des blessures.
- La brosse et l'aspirateur sont spécialement conçus pour une utilisation sur de la moquette ou des sols durs. Dans de rares cas, et en fonction du type de sol, il peut arriver que des rayures apparaissent sur la surface à aspirer. Tomado n'est pas responsable pour les dommages occasionnés au sol.
- Si vous n'utilisez pas l'appareil ou si vous montez ou démontez des accessoires, ou encore lorsque vous le nettoyez, arrêtez totalement l'appareil et retirez la fiche de la prise de courant.

- Ne laissez jamais l'appareil sans surveillance lorsqu'il fonctionne.
- Ne placez jamais l'appareil près d'équipements produisant de la chaleur comme les fours, cuisinières à gaz, plaques de cuisson, etc.
- L'utilisation impropre de l'appareil ou le non-respect des instructions du mode d'emploi annule tout droit à une indemnisation en cas d'éventuels défauts ou accidents et annule la garantie.
- Il est nécessaire d'installer correctement et d'entretenir le filtre moteur et le réservoir à poussières suivant les instructions du mode d'emploi, pour éviter d'endommager l'appareil. Lorsque des dommages sont causés par une mauvaise utilisation ou la non installation du réservoir à poussières et des filtres, la garantie est caduque.
- N'immergez jamais l'appareil, le câble d'alimentation ou la fiche dans l'eau.
- Veillez à ce que les enfants ne puissent pas toucher le câble d'alimentation ni l'appareil.
- Ne laissez pas pendre le câble d'alimentation sur des arêtes vives, des éléments chauds ou d'autres sources de chaleur.
- Ne tirez pas sur le câble d'alimentation ou sur l'appareil pour retirer la fiche de la prise de courant murale. Ne touchez jamais l'appareil avec les mains mouillées ou humides.
- Si vous décidez de ne plus utiliser l'appareil en raison d'un défaut, nous vous conseillons de retirer la fiche de la prise murale et de couper le câble d'alimentation.

DESCRIPTION DU PRODUIT

1. Bouton marche/arrêt ⏻
2. Poignée
3. Câble d'alimentation
4. Carter du moteur
5. Réservoir à poussières avec filtre
6. Manche
7. Bouton pour désaccoupler le suceur pour sols
8. Suceur pour sols
9. Bouton pour désaccoupler le manche
10. Bouton pour désaccoupler le réservoir à poussières
11. Embout suceur
12. Suceur à brosse
13. Dispositif de suspension

AVANT LA TOUTE PREMIÈRE UTILISATION

Avant d'utiliser l'aspirateur pour la première fois, vous devez procéder comme suit : déballez l'aspirateur avec précaution et retirez tous les emballages. Conservez le matériel d'emballage (sacs en plastique et carton) hors de portée des enfants. Après l'avoir déballé, vérifiez scrupuleusement si l'appareil n'a pas été endommagé (dommages apparents) pendant le transport. Placez l'aspirateur sur une surface plane, sèche et solide.

MONTAGE

MONTAGE ET DÉMONTAGE DU SUCEUR POUR SOLS
Alignez le raccord du suceur pour sols avec celui du manche et emboîtez fermement les deux pièces.
Appuyez sur le bouton situé sur le tube pour désaccoupler le suceur pour sols - fig. 1.

MONTAGE ET DÉMONTAGE DU MANCHE
Alignez le raccord du manche avec celui suceur de l'aspirateur et emboîtez fermement les deux pièces - fig. 2. Appuyez sur le bouton pour désaccoupler de nouveau l'aspirateur.

UTILISATION

MISE EN MARCHE ET ARRÊT DE L'ASPIRATEUR
Appuyez sur le bouton marche/arrêt ⏻ sur la poignée, pour allumer l'aspirateur.
Faites coulisser le bouton de marche/arrêt dans la position initiale pour éteindre l'aspirateur, et retirez la fiche de la prise de courant.

UTILISATION DE L'ASPIRATEUR COMME ASPIRE-MIETTES
L'aspirateur peut également être utilisé comme aspire-miettes pour nettoyer des meubles ou des sièges de voiture, par exemple. Démontez le manche - fig. 3 et placez un des accessoires sur l'embout de l'aspirateur.
L'aspire-miettes peut être utilisé avec le suceur pour sols, le suceur plat ou le suceur à brosse.
Appuyez sur le bouton marche/arrêt ⏻ sur la poignée, pour allumer l'aspirateur.
Faites coulisser le bouton de marche/arrêt dans la position initiale pour éteindre l'aspirateur, et retirez la fiche de la prise de courant.

Après chaque utilisation, suspendez de nouveau l'aspirateur au dispositif de suspension.

ENTRETIEN

Vérifiez régulièrement les filtres pour éviter les problèmes. Videz le réservoir à poussières lorsqu'il est plein, et nettoyez ou remplacez les filtres lorsqu'ils sont sales.

VIDAGE DU RÉSERVOIR À POUSSIÈRES

Il est recommandé de vider le réservoir à poussières après chaque utilisation. Le réservoir à poussières est plein lorsque la quantité de saleté a atteint la ligne de maximum.

- Appuyez sur le bouton pour détacher le réservoir à poussières et retirez le réservoir à poussières de l'aspirateur - fig. 4.
- L'ensemble du réservoir à poussières se détache de l'aspirateur - fig. 5. Veillez à tenir droit le réservoir à poussières afin d'éviter que le système cyclonique se détache et tombe.
- Sortez le système cyclonique [B] du réservoir à poussières [A], et videz le réservoir à poussières - fig. 6.
- Placez le système cyclonique dans le réservoir à poussières et enclenchez-le sur l'aspirateur.

LE NETTOYAGE DU SYSTÈME CYCLONIQUE ET DES FILTRES

Retirez d'abord les accessoires et videz le réservoir à poussières avant d'entamer le nettoyage de l'aspirateur - fig. 4.
Nettoyez les filtres et le système cyclonique après 4 vidages du réservoir à poussières.

- Appuyez sur le bouton pour détacher le réservoir à poussières et retirez le réservoir à poussières de l'aspirateur - fig. 4.
- L'ensemble du réservoir à poussières se détache de l'aspirateur - fig. 5. Veillez à tenir droit le réservoir à poussières afin d'éviter que le système cyclonique se détache et tombe.
- Sortez le système cyclonique [B] du réservoir à poussières [A], et videz le réservoir à poussières - fig. 6.
- Le système cyclonique se compose de plusieurs parties - fig. 7. Pour nettoyer à fond le système cyclonique, vous pouvez désassembler le système. Nettoyez les éléments à l'eau courante tiède. N'utilisez pas de détergents ni de brosses. Laissez les éléments sécher à l'air. Sachez qu'après le nettoyage, le filtre moteur peut ne pas récupérer sa couleur d'origine. Cette décoloration n'a toutefois aucune incidence sur son fonctionnement.
- Lorsque tout est complètement sec, réassemblez les éléments et placez-les dans l'ordre inverse dans le réservoir à poussières. Attention : le système cyclonique ne peut être installé que d'une seule manière dans le réservoir à poussières.
- Enclenchez fermement le réservoir à poussières sur l'aspirateur.

Attention

- Utilisez l'aspirateur uniquement lorsque le système cyclonique complet est placé. Si ce n'est pas le cas, cela peut réduire la puissance d'aspiration ou endommager le moteur.
- Des filtres déchirés ou ne fermant pas correctement peuvent endommager le moteur. Si un filtre est défectueux, vous devez le remplacer par un nouvel exemplaire d'origine.

RANGEMENT

Après chaque utilisation, suspendez de nouveau l'aspirateur au dispositif de suspension.

LA FIXATION DU DISPOSITIF DE SUSPENSION

Fixez le dispositif de suspension sur le mur, à l'aide des vis et chevilles.

- Tenez le dispositif de suspension contre le mur à l'endroit souhaité.
- Marquez les deux trous de vis à l'aide d'un crayon sur le mur.
- Percez deux trous d'au moins 4 cm de profondeur à l'aide d'une perceuse, à l'endroit des marques.
- Enfoncez les chevilles dans les trous.
- Placez le dispositif de suspension sur le mur et fixez-le à l'aide des vis.

RECYCLAGE

Ce symbole signifie que ce produit ne peut pas être jeté avec les déchets ménagers ordinaires (2012/19/UE). Veuillez suivre les règles en vigueur dans votre pays concernant la collecte sélective des produits électriques et électroniques. La mise au rebut adéquate du produit permet d'éviter des conséquences négatives pour l'environnement et la santé publique.
Le matériel d'emballage de ce produit est 100 % recyclable ; veuillez donc l'éliminer séparément.

INSTRUCCIONES DE SEGURIDAD - ES

- **Lea atenta e íntegramente el manual de instrucciones antes de empezar a utilizar el aparato y guárdelo bien para consultas futuras.**
- Utilice el aparato única y exclusivamente para los fines que se describen en el presente manual.
- Este aparato se ha concebido para uso doméstico exclusivamente.
- El aparato lo podrán utilizar niños de 8 o más años y personas con capacidades físicas, sensoriales o mentales limitadas o sin experiencia o conocimientos siempre que sea bajo supervisión o se les haya instruido acerca de su uso seguro y comprendan los peligros que se derivan de ello.
- No deje a los menores jugar con el aparato.
- No deje a menores de 8 años limpiar ni mantener el aparato sin la supervisión adecuada.
- Mantenga el aparato y el cable fuera del alcance de menores de 8 años.
- Se requiere una atención especial cuando se vaya a usar el aparato con niños o cerca de ellos.
- Mantenga las manos, los pies, la ropa holgada, el cabello y las mascotas fuera del alcance del cepillo giratorio, para evitar lesiones, por ejemplo, en la piel, los ojos o las orejas.
- No utilice el aparato en exteriores o sobre una superficie mojada, ni para aspirar humedad.
- No aspire materiales fácilmente inflamables.
- No aspire materiales incandescentes como cigarrillos, cerillas o cenizas.
- Asegúrese siempre de que el aparato esté sobre una superficie lisa y plana y utilícelo solo en interiores.
- No pise el cable mientras usa el aparato.
- Procure que el cable no se pueda enrollar alrededor de brazos o piernas durante el uso.
- No utilice el aparato para limpiar animales ni a personas.

- Este aparato se ha concebido para uso doméstico o similar, como:
  - en cocinas de empresa, en tiendas, oficinas y otros entornos laborales;
  - por clientes de hoteles, moteles y otros entornos residenciales;
  - en alojamientos tipo pensión;
  - en granjas.
- **Atención:** Este aparato no se debe utilizar con un temporizador o un mando a distancia externos.
- Conecte el aparato solo a corriente alterna, a un enchufe de pared con toma de tierra y con una tensión de red que se corresponda con la información que se proporciona en la placa de características del aparato.
- No doble nunca en exceso el cable de red ni deje que pase por encima de piezas calientes.
- No utilice el aparato si el enchufe, el cable o el propio aparato están deteriorados, ni cuando el aparato ya no funcione correctamente, ni en el caso de que esté dañado de una manera u otra. En esos casos, consulte a la tienda o a nuestro servicio de atención al cliente. En ningún caso deberá sustituir el enchufe o el cable por su cuenta.
- El uso de accesorios no recomendados o no suministrados por Tomado puede provocar incendios, descargas eléctricas o lesiones.
- El cepillo y el aspirador se han diseñado especialmente para limpiar alfombras y suelos duros. En algunos casos, y dependiendo del tipo de suelo, podrían aparecer arañazos en la superficie que se quiere aspirar. Tomado no se hace responsable de los daños que se produzcan en los suelos.
- Si el aparato no se va a utilizar, o si es necesario montar o desmontar elementos o accesorios, o si se va a limpiar, apáguelo por completo y desenchúfelo.
- No deje nunca el aparato sin supervisión si está en funcionamiento.
- No coloque nunca el aparato cerca de otros aparatos que emitan calor, como hornos, cocinas de gas, placas de cocina, etc.

- Si el aparato se usa de forma indebida, o si no se siguen las instrucciones del manual, en caso de avería o accidente, no se podrán reclamar daños y perjuicios y la garantía perderá su validez.
- Es necesario instalar y mantener el filtro del motor y el depósito de recogida de polvo según las instrucciones del manual para evitar averías en el aparato. En caso de averiarse por un uso incorrecto o por no colocar el depósito del polvo y los filtros, la garantía perderá su validez.
- No sumerja nunca el aparato, el cable o el enchufe en agua.
- Evite que los niños toquen el cable o el aparato.
- No coloque el cable sobre bordes afilados, superficies calientes u otras fuentes de calor.
- No tire nunca del cable o el aparato para desenchufarlo de la toma de corriente. No toque nunca el aparato con las manos mojadas o húmedas.
- Si decide no usar más el aparato a causa de una avería, le recomendamos que corte el cable después de desenchufarlo.

DESCRIPCIÓN DEL PRODUCTO

1. Botón interruptor ⏻
2. Asa
3. Cable
4. Carcasa del motor
5. Depósito para el polvo, con filtro
6. Tubo
7. Botón para soltar la boquilla de aspiración
8. Boquilla principal
9. Botón para soltar el tubo
10. Botón para soltar el depósito del polvo
11. Boquilla plana
12. Boquilla con cepillo
13. Soporte para colgar el aspirador

ANTES DEL PRIMER USO

Antes de poner en funcionamiento el aspirador por primera vez, deberá hacer lo siguiente: desembale el aspirador y todos los accesorios con cuidado y retire todo el material de embalaje. Deje el embalaje (bolsas de plástico y cartón) fuera del alcance de los niños. A continuación, compruebe minuciosamente si el aparato presenta daños externos, posiblemente causados por el transporte. Coloque el aspirador sobre una superficie plana, firme y seca.

MONTAJE

MONTAJE Y DESMONTAJE DE LA BOQUILLA DE ASPIRACIÓN
Sujete la pieza de conexión de la boquilla alineada con la pieza de conexión del tubo y enganche las dos piezas.
Pulse el botón para soltar las piezas y separar el tubo de la boquilla - fig. 1.

MONTAJE Y DESMONTAJE DEL TUBO
Sujete la pieza de conexión del tubo alineada con la boquilla del cuerpo del aspirador y enganche bien las dos piezas - fig. 2.
Pulse el botón para soltar el cuerpo del aspirador.

USO

ENCENDER Y APAGAR EL ASPIRADOR
Pulse el interruptor ⏻ del asa para encender el aspirador.
Lleve el interruptor de nuevo a la posición original para apagar el aspirador y quite el enchufe de la toma de corriente.

USO DEL ASPIRADOR COMO MINIASPIRADOR DE MANO
El aspirador también se puede usar como miniaspirador, por ejemplo, para limpiar muebles o los asientos del coche. Desmonte el tubo (figura 3) y coloque uno de los accesorios en la boquilla del cuerpo del aspirador.
El miniaspirador montado así se puede usar con la boquilla principal, la boquilla plana o la boquilla con cepillo.
Pulse el interruptor ⏻ del asa para encender el aspirador.
Lleve el interruptor de nuevo a la posición original para apagar el aspirador y quite el enchufe de la toma de corriente.

Después de cada uso, cuelgue el aspirador en el soporte.

MANTENIMIENTO

Revise periódicamente los filtros para evitar problemas. Vacíe el depósito del polvo cuando esté lleno y limpie o sustituya los filtros cuando estén sucios.

VACIADO DEL DEPÓSITO DEL POLVO
Se recomienda vaciar el depósito del polvo después de cada uso. El depósito del polvo está lleno cuando la cantidad de suciedad alcanza la línea marcada con «max».

- Pulse el botón .para desenganchar el depósito del polvo y separarlo del aspirador - fig. 4.
- El depósito entero se separará del aspirador - fig. 5. Tenga cuidado y mantenga derecho el depósito del polvo para evitar que se caiga el sistema ciclónico.
- Saque el sistema ciclónico [B] del depósito de polvo [A] y vacíe el depósito - fig. 6.
- Meta el sistema ciclónico en el depósito de polvo y engánchelo bien al aspirador.

LIMPIEZA DEL SISTEMA CICLÓNICO Y LOS FILTROS
Antes de limpiar el aspirador, desmonte los accesorios y vacíe el depósito del polvo - fig. 4. Limpie los filtros y el sistema ciclónico una vez por cada 4 veces que vacíe el depósito del polvo.

- Pulse el botón .para desenganchar el depósito del polvo y separarlo del aspirador - fig. 4.
- El depósito entero se separará del aspirador - fig. 5. Tenga cuidado y mantenga derecho el depósito del polvo para evitar que se caiga el sistema ciclónico.
- Saque el sistema ciclónico [B] del depósito de polvo [A] y vacíe el depósito - fig. 6.
- El sistema ciclónico está formado por varias piezas - fig. 7. Para limpiarlo a fondo, puede separar las piezas. Limpie las piezas con agua corriente tibia. No utilice detergentes ni cepillos. Deje que las piezas se sequen al aire. Es posible que el filtro del motor no recupere su color original después de limpiarlo. Esta decoloración no afecta en absoluto a su efecto.
- Vuelva a juntar las piezas cuando estén totalmente secas y móntelas en el depósito del polvo en el orden inverso al desmontaje. Cuidado: El sistema ciclónico solo encaja de una manera en el depósito del polvo.
- Enganche bien el depósito al aspirador.

Atención
- Utilice el aspirador únicamente cuando tenga colocado el sistema ciclónico completo. Si no lo hace, el aparato podría perder potencia de aspiración o el motor podría dañarse.
- Los filtros rasgados o que no cierren bien pueden causar daños al motor. Si un filtro es defectuoso, hay que cambiarlo por otro nuevo original.

GUARDAR EL APARATO

Después de cada uso, cuelgue el aspirador en el soporte.

FIJACIÓN DEL SOPORTE PARA COLGAR EL ASPIRADOR
Fije el soporte a la pared mediante los tornillos y tacos.

- Sujete el soporte contra la pared en la posición deseada.
- Con un lápiz, dibuje en la pared los dos agujeros para los tornillos.
- Utilice un taladro para perforar los dos agujeros en las marcas, de al menos 4 cm de profundidad.
- Meta los tacos en los agujeros.
- Coloque el soporte en la pared y sujételo con los tornillos.

RECICLAJE

Este símbolo indica que el producto no se puede tirar con la basura normal del hogar (2012/19/UE). Siga las normas vigentes en su localidad para la recogida selectiva de aparatos eléctricos y electrónicos. Si se deshace correctamente del producto, evitará consecuencias negativas para el medio ambiente y la salud de las personas.
El material de embalaje de este producto es 100 % reciclable; separe también el material de embalaje.

AVVERTENZE DI SICUREZZA - IT

- **Leggere attentamente le istruzioni per l'uso prima di utilizzare l'apparecchio e conservarle per riferimento futuro.**
- Destinare l'apparecchio esclusivamente agli usi descritti nelle istruzioni per l'uso.
- Questo apparecchio è adatto unicamente a un uso domestico.
- L'apparecchio può essere utilizzato da bambini di età superiore agli 8 anni, da persone con capacità fisiche, sensoriali o mentali limitate e da persone non esperte o con conoscenze limitate a patto che siano adeguatamente supervisionati o siano stati sufficientemente istruiti sull'uso sicuro dell'apparecchio e su tutti i pericoli che possono derivare dall'uso dell'apparecchio.
- Non consentire ai bambini di giocare con l'apparecchio.
- Ai bambini di età inferiore agli 8 anni non deve essere permesso di pulire l'apparecchio né di svolgere operazioni di manutenzione senza supervisione.
- Mantenere l'apparecchio e il cavo elettrico fuori dalla portata dei bambini di età inferiore agli 8 anni.
- Prestare la massima attenzione qualora l'apparecchio sia utilizzato da bambini o nelle loro vicinanze.
- Tenere mani, piedi, capelli, indumenti e animali fuori dalla portata della spazzola in funzione al fine di evitare lesioni, ad esempio, a cute, occhi od orecchi.
- Non utilizzare l'apparecchio in esterni, su superfici bagnate o per aspirare acqua di condensa o altri liquidi.
- Non aspirare materiali facilmente infiammabili.
- Non aspirare materiali accesi, quali sigarette, fiammiferi o simili.
- Assicurarsi sempre che l'apparecchio sia posizionato su una superficie liscia e piana e che sia destinato soltanto all'uso domestico.
- Non calpestare il cavo elettrico durante il funzionamento dell'apparecchio.
- Assicurarsi che il cavo elettrico non si attorcigli intorno a braccia o gambe durante il funzionamento dell'apparecchio.
- Non utilizzare l'apparecchio per la pulizia di animali o persone.

- Questo apparecchio è destinato unicamente a un uso domestico o simili, come:
  - l'uso nelle cucine del personale, nei negozi, negli uffici e in altri ambienti lavorativi;
  - l'uso negli alberghi e in altre strutture ricettive, qualora sia messo a disposizione degli ospiti;
  - l'uso nei bed & breakfast e in tipi di alloggio simili;
  - l'uso nelle fattorie.
- **Attenzione!** L'apparecchio non deve essere controllato tramite un timer o un telecomando.
- Collegare l'apparecchio unicamente a una presa di corrente a muro con messa a terra (corrente alternata) che garantisca una tensione di rete conforme a quanto riportato sulla targhetta dati dell'apparecchio.
- Non piegare mai eccessivamente il cavo elettrico e non farlo entrare in contatto con superfici/componenti calde.
- Non utilizzare l'apparecchio se la spina, il cavo o lo stesso apparecchio sono danneggiati o qualora l'apparecchio non funzioni più correttamente, sia caduto o abbia subito danni di altro tipo. Rivolgersi al rivenditore o al nostro servizio clienti. In nessun caso sostituire da soli la spina o il cavo.
- L'uso di accessori non consigliati o non venduti da Tomado può provocare incendi, shock elettrici o lesioni.
- L'aspirapolvere e la spazzola sono progettati per l'uso su tappeti e pavimenti duri. In taluni casi, e a seconda del tipo di pavimento, potrebbero apparire graffi sulle superfici. Tomado non può essere ritenuta responsabile di eventuali danni verificatisi alle superfici.
- Quando l'apparecchio non è in uso, durante l'assemblaggio e il disassemblaggio o prima di procedere alle operazioni di pulizia, spegnere l'apparecchio e scollegare la spina dalla presa di corrente.
- Non lasciare mai l'apparecchio incustodito durante il funzionamento.
- Non posizionare mai l'apparecchio nelle vicinanze di elettrodomestici che producono calore, come forni, fornelli a gas, piastre di cottura eccetera.

- Qualora l'apparecchio non sia utilizzato correttamente o le istruzioni illustrate nel presente manuale non siano state seguite correttamente, in caso di difetti non potrà essere avanzata alcuna richiesta di indennizzo e la garanzia perderà validità.
- Il posizionamento e la manutenzione del filtro motore e del serbatoio per la polvere devono essere eseguiti correttamente in base alle istruzioni contenute nel presente manuale per evitare guasti all'apparecchio. Qualora si verifichi un guasto a causa di un uso o di un posizionamento non corretti del serbatoio e dei filtri, la garanzia perderà validità.
- Non immergere mai l'apparecchio, il cavo o la spina in acqua.
- Assicurarsi che i bambini non entrino in contatto con il cavo né con l'apparecchio.
- Non lasciare il cavo sospeso sopra oggetti con bordi affilati, superfici calde o altre fonti di calore.
- Non tirare mai il cavo per scollegare la spina dalla presa di corrente. Non toccare mai l'apparecchio con le mani bagnate o umide.
- Qualora si decida di non utilizzare più l'apparecchio a causa di un difetto, si raccomanda di recidere il cavo (dopo aver staccato la spina dalla presa di corrente).

DESCRIZIONE DEL PRODOTTO

1. Pulsante di accensione/spegnimento ⏻
2. Maniglia
3. Cavo
4. Alloggio motore
5. Serbatoio per la polvere con filtro
6. Tubo
7. Pulsante di sgancio della spazzola per pavimenti
8. Spazzola per pavimenti
9. Pulsante di sgancio del tubo
10. Pulsante di sgancio del serbatoio per la polvere
11. Bocchetta a lancia
12. Bocchetta a spazzola
13. Supporto a muro

PRIMA DEL PRIMO UTILIZZO

Prima di utilizzare l'apparecchio per la prima volta, è necessario procedere come segue: estrarre con cautela tutte le componenti dell'aspirapolvere dalla confezione e rimuovere tutti i materiali da imballaggio. Tenere i materiali da imballaggio (buste di plastica ed elementi in cartone) fuori dalla portata dei bambini. Verificare accuratamente che l'apparecchio non presenti danni visibili a occhio nudo, eventualmente subiti durante il trasporto. Posizionare l'aspirapolvere su una superficie stabile, asciutta e piana.

ASSEMBLAGGIO

MONTAGGIO/SMONTAGGIO DELLA SPAZZOLA PER PAVIMENTI
Allineare l'estremità del tubo e l'ingresso della spazzola per pavimenti, quindi agganciarli (si dovrà udire un clic).
Premere il pulsante sul tubo per sganciare la spazzola per pavimenti - fig. 1.

MONTAGGIO/SMONTAGGIO DEL TUBO
Allineare l'estremità del tubo e la bocca dell'aspirapolvere, quindi agganciarle (si dovrà udire un clic). 2. Premere il pulsante sull'aspirapolvere per sganciare il tubo.

USO

ACCENSIONE/SPEGNIMENTO DELL'ASPIRAPOLVERE

Premere il pulsante di accensione/spegnimento ⏻ situato sul manico per accendere l'aspirapolvere.
Riportare il pulsante di accensione/spegnimento in posizione iniziale per spegnere l'aspirapolvere e rimuovere la spina dalla presa di corrente.

USO DELL'APPARECCHIO COME ASPIRABRICIOLE
L'aspirapolvere può essere utilizzato anche come aspirabriciole, ad esempio per pulire i mobili o i sedili dell'auto. Sganciare il tubo - fig. 3 e posizionare una delle bocchette sulla bocca dell'aspirapolvere.
In questa modalità, l'aspirapolvere può essere abbinato alla spazzola per pavimenti, alla bocchetta a lancia e alla bocchetta a spazzola.

Premere il pulsante di accensione/spegnimento ⏻ situato sul manico per accendere l'aspirapolvere.
Riportare il pulsante di accensione/spegnimento in posizione iniziale per spegnere l'aspirapolvere e rimuovere la spina dalla presa di corrente.

Dopo ogni utilizzo, riporre l'aspirapolvere agganciandolo all'apposito supporto a muro.

MANUTENZIONE

Ispezionare regolarmente i filtri per prevenire eventuali problemi. Svuotare il serbatoio per la polvere una volta pieno e pulire o sostituire i filtri se sporchi.

COME SVUOTARE IL SERBATOIO PER LA POLVERE
Si consiglia di svuotare il serbatoio per la polvere dopo ogni utilizzo. Il serbatoio è pieno qualora il contenuto raggiunga l'indicazione di volume massimo.

- Rimuovere il serbatoio per la polvere dopo averlo sganciato dall'aspirapolvere tramite il pulsante apposito - fig. 4.
- L'intero serbatoio si sgancerà dall'aspirapolvere - fig. 5. Assicurarsi di non capovolgere il serbatoio per la polvere per evitare la caduta del sistema ciclonico.
- Estrarre il sistema ciclonico [B] dal serbatoio per la polvere [A] e svuotare quest'ultimo - fig. 6.
- Riposizionare il sistema ciclonico nel serbatoio e riagganciare quest'ultimo all'aspirapolvere (si dovrà udire un clic).

PULIZIA DEL SISTEMA CICLONICO E DEI FILTRI
Prima di procedere alla pulizia dell'aspirapolvere, rimuovere gli accessori e svuotare il serbatoio per la polvere - fig. 4. Pulire i filtri e il sistema ciclonico ogni quattro svuotamenti del serbatoio per la polvere.

- Rimuovere il serbatoio per la polvere dopo averlo sganciato dall'aspirapolvere tramite il pulsante apposito - fig. 4.
- L'intero serbatoio si sgancerà dall'aspirapolvere - fig. 5. Assicurarsi di non capovolgere il serbatoio per la polvere per evitare la caduta del sistema ciclonico.
- Estrarre il sistema ciclonico [B] dal serbatoio per la polvere [A] e svuotare quest'ultimo - fig. 6.
- Il sistema ciclonico si compone di più parti - fig. 7. Per detergerlo a fondo, si può disassemblare. Pulire le componenti con acqua corrente tiepida. Non utilizzare detergenti né spazzole. Quindi, lasciare che si asciughino all'aria. È possibile che al termine della pulizia il filtro motore non riprenda il suo colore originale. Questa variazione di colore non ha alcuna conseguenza sul funzionamento dell'aspirapolvere.
- Attendere che le componenti si siano asciugate completamente, quindi riassemblarle procedendo in ordine inverso. Attenzione! Il sistema ciclonico può essere inserito nel serbatoio per la polvere soltanto nel modo corretto.
- Riagganciare il serbatoio per la polvere all'aspirapolvere (si dovrà udire un clic).

Attenzione!
- Utilizzare l'aspirapolvere soltanto qualora il sistema ciclonico completo sia inserito correttamente. In caso contrario, la potenza di aspirazione potrebbe risultare inferiore al normale o potrebbero verificarsi danni al motore.
- Qualora presentino tagli o altre imperfezioni, i filtri potrebbero causare danni al motore. In questo caso, dovranno essere sostituiti con un nuovo filtro.

DOPO L'USO

Dopo ogni utilizzo, riporre l'aspirapolvere agganciandolo all'apposito supporto a muro.

COME FISSARE IL SUPPORTO A MURO
Fissare il supporto a muro tramite le viti e i relativi tasselli a espansione.

- Appoggiare il supporto alla parete nella posizione desiderata.
- Segnare sulla parete con una matita la posizione dei fori.
- Servendosi di un trapano, forare la parete in corrispondenza dei segni a matita per almeno 4 cm di profondità.
- Inserire i tasselli a espansione nei fori.
- Appoggiare il supporto al muro e avvitarlo.

SMALTIMENTO

Questo simbolo indica che il prodotto non può essere smaltito insieme ai rifiuti domestici indifferenziati (direttiva 2012/19/UE). Si raccomanda di attenersi alle norme in vigore nel proprio paese per quanto riguarda lo smaltimento degli apparecchi elettrici ed elettronici. Uno smaltimento corretto del prodotto evita ricadute negative sull'ambiente e sulla salute pubblica.
I materiali da imballaggio di questo prodotto sono riciclabili al 100%: si raccomanda pertanto di smaltirli separatamente.

SIKKERHEDSANVISNINGER – DA

- **Læs først hele brugervejledningen grundigt igennem, inden apparatet tages i brug, og opbevar den derefter omhyggeligt til senere brug.**
- Benyt kun apparatet til det formål, der er angivet i brugervejledningen.
- Apparatet er kun beregnet til husholdningsbrug.
- Apparatet kan bruges af børn fra 8 år og opefter samt af personer med nedsatte fysiske, sensoriske eller mentale færdigheder eller manglende erfaring og viden, hvis de er under opsyn og er blevet instrueret i sikker brug af apparatet og forstår de dermed forbundne farer.
- Børn må ikke lege med apparatet.
- Apparatet må ikke rengøres eller vedligeholdes af børn under 8 år, medmindre det sker under opsyn.
- Sørg for, at børn under 8 år ikke kan komme i nærheden af apparatet og ledningen.
- Hold nøje opsyn, når apparatet bruges af eller i nærheden af børn.
- Hold hænder, fødder, løstsiddende tøj, hår og dyr væk fra den roterende børste. Dette for at undgå skader på hud, øjne eller ører.
- Apparatet må ikke bruges udendørs, på vådt underlag eller til opsugning af væske.
- Apparatet må ikke bruges til opsugning af let antændelige materialer.
- Apparatet må ikke bruges til opsugning af brændende materialer såsom cigaretter, tændstikker eller aske.
- Sørg altid for, at apparatet står på et plant, jævnt underlag, og brug det kun indendørs.
- Undlad at træde på ledningen, når apparatet er i brug.
- Sørg for, at ledningen ikke kan blive viklet om arme eller ben under brugen.
- Brug ikke apparatet til rengøring af dyr eller mennesker.
- Apparatet er beregnet til husholdningsbrug og lignende, som f.eks.:
  - i personalekøkkener, butikker, kontorer og andre arbejdsmiljøer
  - af gæster på hoteller, moteller og lignende
  - i Bed & Breakfast-miljøer
  - på landbrugsejendomme.

- **Bemærk:** Apparatet må ikke bruges ved hjælp af en ekstern timer eller en separat fjernbetjening.
- Apparatet må kun tilsluttes vekselstrøm fra en jordforbundet stikkontakt med en netspænding i overensstemmelse med oplysningerne på apparatets typeskilt.
- Elledningen må ikke bukkes skarpt eller føres hen over dele, der bliver varme.
- Brug ikke apparatet, hvis stikket, ledningen eller apparatet er beskadiget, eller hvis apparatet ikke længere fungerer korrekt, er væltet eller på anden måde er blevet beskadiget. Kontakt i så fald forhandleren eller vores kundeservice. Udskift aldrig selv stikket eller ledningen.
- Brug af tilbehør, som ikke er anbefalet eller solgt af Tomado, kan forårsage brand, elektrisk stød eller personskade.
- Børsten og støvsugeren er designet specielt til brug på tæpper og hårde gulve. I visse tilfælde og afhængig af gulvtypen kan det forekomme, at der opstår ridser på den støvsugede overflade. Tomado er ikke ansvarlig for skader, som opstår på gulvet.
- Sluk helt for apparatet, og træk stikket ud af stikkontakten, når apparatet ikke er i brug, når der skal monteres eller afmonteres dele eller tilbehør, og når apparatet skal rengøres.
- Efterlad ikke apparatet uden opsyn, når det er tændt.
- Anbring aldrig apparatet i nærheden af apparater, der afgiver varme, f.eks. ovne, gaskomfurer, kogeplader osv.
- Hvis apparatet bruges forkert, eller hvis anvisningerne i brugervejledningen ikke følges, kan der ikke gøres krav på skadeserstatning ved eventuelle fejl eller ulykker, og garantien bortfalder.
- For at undgå fejl på apparatet er det vigtigt, at motorfilteret og støvbeholderen installeres og vedligeholdes i henhold til anvisningerne i brugervejledningen. Garantien dækker ikke fejl, som skyldes forkert brug eller manglende installation af støvbeholder og filtre.

- Nedsænk aldrig apparatet, ledningen eller stikket i vand eller anden væske.
- Hold ledningen og apparatet uden for børns rækkevidde.
- Lad ikke ledningen ligge hen over skarpe kanter, varme dele eller andre varmekilder.
- Tag ikke stikket ud af stikkontakten ved at trække i ledningen eller apparatet. Rør aldrig ved apparatet med våde eller fugtige hænder.
- Hvis apparatet skal kasseres på grund af en defekt, anbefales det at klippe ledningen af, når den er trukket ud af stikkontakten.

PRODUKTBESKRIVELSE

1. Tænd/sluk-knap ⏻
2. Håndtag
3. Ledning
4. Motorhus
5. Støvbeholder med filter
6. Rør
7. Knap til afmontering af gulvmundstykke
8. Gulvmundstykke
9. Knap til afmontering af rør
10. Knap til afmontering af støvbeholder
11. Sprækkemundstykke
12. Børstemundstykke
13. Ophængsbeslag

FØR IBRUGTAGNING

Inden støvsugeren tages i brug første gang, skal støvsugeren og alt tilbehør pakkes forsigtigt ud, og al emballage skal fjernes. Hold emballagen (plastposer og pap) uden for børns rækkevidde. Kontroller efter udpakningen omhyggeligt apparatet for udvendige skader, der måtte være opstået under transporten. Anbring støvsugeren på et fast, tørt og plant underlag.

MONTAGE

MONTAGE OG AFMONTERING AF GULVMUNDSTYKKET
Hold gulvmundstykkets tilslutning ud for rørets tilslutning, og klik de to dele sammen.
Tryk på knappen på røret for at afmontere gulvmundstykket – fig. 1.

MONTAGE OG AFMONTERING AF RØRET
Hold rørets tilslutning ud for støvsugerens mundstykke, og klik de to dele godt sammen – fig. 2. Tryk på knappen for at afmontere støvsugeren igen.

ANVENDELSE

TÆND OG SLUK FOR STØVSUGEREN
Tryk på tænd/sluk-knappen ⏻ på håndtaget for at tænde for støvsugeren.
Træk tænd/sluk-knappen tilbage for at slukke for støvsugeren, og tag stikket ud af stikkontakten.

BRUG STØVSUGEREN SOM HÅNDSTØVSUGER
Støvsugeren kan også bruges som håndstøvsuger, f.eks. til støvsugning af møbler eller sæderne i bilen. Afmonter røret – fig. 3 – og monter et tilbehør på støvsugerens mundstykke.
Håndstøvsugeren kan bruges sammen med gulvmundstykket, sprækkemundstykket eller børstemundstykket.
Tryk på tænd/sluk-knappen ⏻ på håndtaget for at tænde for støvsugeren.
Træk tænd/sluk-knappen tilbage for at slukke for støvsugeren, og tag stikket ud af stikkontakten.

Hæng altid støvsugeren på plads på ophængsbeslaget efter brug.

VEDLIGEHOLDELSE

Kontroller filtrene regelmæssigt for at forebygge problemer. Tøm støvbeholderen, når den er fyldt, og rengør eller udskift filtrene, når de er snavsede.

TØMNING AF STØVBEHOLDER
Det anbefales, at støvbeholderen tømmes efter hver brug. Støvbeholderen er fuld, når mængden af snavs når op til maksimumstregen.

- Tryk på knappen, som løsner støvbeholderen, og fjern støvbeholderen fra støvsugeren – fig. 4.
- Hele støvbeholderen løsnes fra støvsugeren – fig. 5. Sørg for at holde støvbeholderen lodret, så cyklonsystemet ikke falder ud.
- Tag cyklonsystemet [B] ud af støvbeholderen [A], og tøm støvbeholderen – fig. 6.
- Sæt cyklonsystemet på plads i støvbeholderen, og klik støvbeholderen fast på støvsugeren.

RENGØRING AF CYKLONSYSTEM OG FILTRE
Afmonter tilbehør, og tøm støvbeholderen, inden støvsugeren rengøres – fig. 4. Rengør filtrene og cyklonsystemet, når støvbeholderen er blevet tømt fire gange.

- Tryk på knappen, som løsner støvbeholderen, og fjern støvbeholderen fra støvsugeren – fig. 4.
- Hele støvbeholderen løsnes fra støvsugeren – fig. 5. Sørg for at holde støvbeholderen lodret, så cyklonsystemet ikke falder ud.
- Tag cyklonsystemet [B] ud af støvbeholderen [A], og tøm støvbeholderen – fig. 6.
- Cyklonsystemet består af flere dele – fig. 7. Cyklonsystemet kan skilles ad, så det kan rengøres grundigt. Rengør delene under lunkent rindende vand. Brug ikke rengøringsmidler eller børster. Lad delene lufttørre. Vær opmærksom på, at motorfilteret muligvis ikke har den oprindelige farve efter rengøringen. Denne misfarvning har dog ingen indflydelse på filterets funktion.
- Saml delene igen, når de er helt tørre, og monter dem i omvendt rækkefølge i støvbeholderen. Bemærk: Cyklonsystemet kan kun sidde på én måde i støvbeholderen.
- Klik støvbeholderen forsvarligt fast på støvsugeren.

NB:
- Brug kun støvsugeren, når hele cyklonsystemet er monteret. Ellers kan det mindske sugestyrken eller medføre skader på støvsugeren.
- Hvis et filter er flænget eller ikke slutter ordentligt til, kan det medføre skader på motoren. Hvis et filter er defekt, skal det udskiftes med et nyt, originalt eksemplar.

OPBEVARING

Hæng altid støvsugeren på plads på ophængsbeslaget efter brug.

MONTAGE AF OPHÆNGSBESLAGET
Ophængsbeslaget monteres på væggen med skruer og plugs.

- Hold ophængsbeslaget på den ønskede placering på væggen.
- Afmærk de to skruehuller på væggen med en blyant.
- Bor to huller, som er mindst 4 cm dybe, på markeringerne.
- Sæt plugs i hullerne.
- Placer ophængsbeslaget på væggen, og skru det fast med skruerne.

BORTSKAFFELSE

Dette symbol betyder, at produktet ikke må bortskaffes sammen med almindeligt husholdningsaffald (2012/19/EU). Følg de gældende nationale regler for sortering og indsamling af elektrisk og elektronisk udstyr. Når du bortskaffer produktet korrekt, er du med til at mindske belastningen af miljøet og folkesundheden.
Produktets emballage er 100% genanvendelig. Sørg for, at emballagen affaldssorteres.

ZALECENIA BEZPIECZEŃSTWA – PL

- **Przed użyciem urządzenia należy najpierw uważnie przeczytać całą instrukcję obsługi i zachować ją na potrzeby późniejszego wykorzystania.**
- Tego urządzenia można używać wyłącznie do celów opisanych w niniejszej instrukcji obsługi.
- To urządzenie jest przeznaczone wyłącznie do użytku w gospodarstwach domowych.
- Urządzenie może być używane przez dzieci w wieku od 8 lat i przez osoby o ograniczonych zdolnościach fizycznych, umysłowych i mentalnych bądź osoby nieposiadające doświadczenia lub wiedzy, kiedy używają one urządzenia pod nadzorem lub są poinstruowane na temat bezpiecznego jego użytkowania, a także rozumieją związane z tym zagrożenia.
- Dzieci nie mogą bawić się urządzeniem.
- Urządzenie nie może być czyszczone ani konserwowane przez dzieci poniżej 8. roku życia, chyba że odbywa się to pod odpowiednim nadzorem.
- W związku z tym trzymaj urządzenie i przewód poza zasięgiem dzieci poniżej 8. roku życia.
- Jeśli urządzenie jest używane przez dzieci lub w ich pobliżu wymagany jest surowy nadzór.
- Trzymaj ręce, nogi, luźne ubrania, włosy i zwierzęta poza zasięgiem obracającej się szczotki. Pozwala to uniknąć, np. obrażeń w zakresie skóry, oczu lub uszu.
- Nie używaj urządzenia na zewnątrz ani na mokrym podłożu lub do pochłaniania cieczy.
- Nie pochłaniaj materiałów łatwopalnych.
- Nie pochłaniaj żadnych materiałów palnych, takich jak papierosy, zapałki lub popiół.
- Zawsze zadbaj o to, aby urządzenie stało na równym, płaskim podłożu i używaj go wyłącznie wewnątrz.
- Nie stawaj na przewodzie podczas użytkowania urządzenia.
- Zadbaj o to, aby przewód nie mógł owijać się wokół ramion lub nóg podczas użytkowania urządzenia.

- Nie używaj urządzenia do czyszczenia zwierząt lub ludzi.
- Urządzenie jest przeznaczone do użytku w gospodarstwach domowych i tym podobnych, jak np.:
  - w profesjonalnych kuchniach, sklepach, biurach i innych miejscach pracy;
  - przez gości w hotelach, motelach i innych obiektach rezydencyjnych;
  - w obiektach typu Bed&Breakfast;
  - w gospodarstwach rolnych.
- **Uwaga:** tego urządzenia nie można używać z zewnętrznym zegarem lub osobnym zdalnym sterowaniem.
- Podłączaj urządzenie wyłącznie do źródeł prądu zmiennego, do uziemionego gniazdka o napięciu sieciowym zgodnym z informacją podaną na tabliczce znamionowej urządzenia.
- Kabla sieciowego nie można w żadnym wypadku mocno zaginać ani kłaść na gorących elementach.
- Nie używaj urządzenia, kiedy wtyczka, kabel lub urządzenie są uszkodzone, kiedy urządzenie przestaje działać prawidłowo, lub kiedy upadnie bądź w inny sposób ulegnie uszkodzeniu. W takich przypadkach należy skonsultować się ze sprzedawcą lub naszym działem obsługi klienta. W żadnym razie nie można samodzielnie wymieniać wtyczki ani kabla.
- Korzystanie z akcesoriów, które nie są zalecane lub sprzedawane przez firmę Tomado, może doprowadzić do pożaru, porażenia prądem lub obrażeń ciała.
- Szczotka i odkurzacz są zaprojektowane specjalnie na potrzeby użycia na dywanach i twardych podłogach. W ograniczonych przypadkach i w zależności od rodzaju podłogi może zdarzyć się, że na odkurzanej powierzchni pojawią się zarysowania. Tomado nie ponosi odpowiedzialności z tytułu szkód powstałych na podłodze.
- Jeśli urządzenie nie jest używane albo kiedy elementy bądź akcesoria należy zamontować lub zdemontować, a także kiedy urządzenie jest czyszczone, wyłącz je całkowicie i wyciągnij wtyczkę z gniazdka.
- Nie pozostawiaj urządzenia bez nadzoru, jeśli jest włączone.

- Nigdy nie umieszczaj urządzenia w pobliżu urządzeń, które oddają ciepło, jak np. piece, kuchenki gazowe, płyty grzewcze itp.
- Jeśli urządzenie jest niewłaściwie użytkowane lub nie przestrzega się zaleceń zawartych w instrukcji, w razie ewentualnych defektów lub wypadków nie można rościć żadnych praw do odszkodowania, a wszelkie prawa gwarancyjne wygasają.
- Przestrzeganie zaleceń dotyczących prawidłowej instalacji oraz konserwacji filtra silnika i zbiornika na kurz jest niezbędne, aby można było uniknąć defektów w zakresie urządzenia. Awarie, do których dochodzi w wyniku nieprawidłowego użytkowania lub nieumieszczenia zbiornika na kurz i filtrów, skutkują utratą praw gwarancyjnych.
- Nigdy nie zanurzaj urządzenia, kabla ani wtyczki w wodzie.
- Dbaj o to, aby dzieci nie mogły dotykać kabla ani urządzenia.
- Nie pozwalaj, aby kabel zwisał na ostrych krawędziach, gorących częściach lub innych źródłach ciepła.
- Nie można ciągnąć za kabel ani urządzenie, aby odłączyć wtyczkę z gniazdka. Urządzenia nie można dotykać mokrymi ani wilgotnymi rękami.
- Jeśli z powodu awarii zdecydujesz się zakończyć użytkowanie urządzenia, zalecamy przeciąć kabel po wyciągnięciu wtyczki z gniazdka.

OPIS PRODUKTU

1. Przycisk włączania/wyłączania ⏻
2. Rączka
3. Przewód
4. Obudowa silnika
5. Zbiornik na kurz z filtrem
6. Rura
7. Przycisk do odłączania ssawki podłogowej
8. Ssawka podłogowa
9. Przycisk do odłączania rury
10. Przycisk do odłączania zbiornika na kurz
11. Ssawka szczelinowa
12. Ssawka szczotkowa
13. Zaczep

PRZED PIERWSZYM UŻYCIEM

Przed pierwszym użyciem odkurzacza należy wykonać następujące czynności: ostrożnie wyciągnąć odkurzacz z całym osprzętem i usunąć wszystkie materiały opakowaniowe. Opakowanie (worki plastikowe i karton) trzymaj poza zasięgiem dzieci. Po rozpakowaniu urządzenia sprawdź je pod kątem uszkodzeń zewnętrznych, które mogą ewentualnie powstać podczas transportu. Zawsze ustawiaj odkurzacz na solidnym, suchym i płaskim podłożu.

MONTAŻ

MONTOWANIE I DEMONTOWANIE SSAWKI PODŁOGOWEJ
Trzymaj złącze ssawki podłogowej w jednej linii ze złączem rury i zatrzaśnij ze sobą te dwa elementy.
Wciśnij przycisk na rurze, aby odłączyć ssawkę podłogową – rys. 1.

MONTOWANIE I DEMONTOWANIE RURY
Trzymaj złącze rury w jednej linii z otworem pochłaniającym odkurzacza i mocno zaciśnij ze sobą dwa elementy. 2. Wciśnij przycisk, aby ponownie odłączyć odkurzacz.

UŻYTKOWANIE

WŁĄCZANIE I WYŁĄCZANIE ODKURZACZA
Naciśnij przycisk włączania/ wyłączania ⏻ na rączce, aby włączyć odkurzacz.
Ponownie przesuń przycisk włączania/ wyłączania, aby wyłączyć odkurzacz i wyciągnij wtyczkę z kontaktu.

KORZYSTANIE Z ODKURZACZA JAKO POCHŁANIACZA OKRUCHÓW
Odkurzacza można używać również jako pochłaniacza okruchów, aby np. sprzątać meble lub siedzenia samochodowe.
Zdemontuj rurę – rys. 3, a następnie zamontuj jedno z akcesoriów przy otworze pochłaniającym odkurzacza.
Pochłaniacz okruchów może być również używany ze ssawką podłogową, ssawką szczelinową lub ssawką szczotkową.
Naciśnij przycisk włączania/ wyłączania ⏻ na rączce, aby włączyć odkurzacz.
Ponownie przesuń przycisk włączania/ wyłączania, aby wyłączyć odkurzacz i wyciągnij wtyczkę z kontaktu.

Po każdym użyciu odwieś odkurzacz na uchwyt.

KONSERWACJA

Regularnie kontroluj filtry, aby uniknąć problemów. Opróżnij zbiornik na kurz, kiedy jest on zapełniony, a także wyczyść lub wymień filtry, jeśli są zabrudzone.

OPRÓŻNIANIE ZBIORNIKA NA KURZ
Zbiornik na kurz należy opróżniać po każdym użyciu. Zbiornik na kurz jest zapełniony, jeśli ilość zabrudzeń osiągnie linię „max".

- Wciśnij przycisk, aby odłączyć zbiornik na kurz i ściągnij zbiornik na kurz z odkurzacza – rys. 4.
- Cały zbiornik na kurz odłącza się od odkurzacza – rys. 5. Pamiętaj, aby trzymać zbiornik na kurz pionowo, aby zapobiec wypadnięciu z niego systemu cyklonowego.
- Wyciągnij system cyklonowy [B] ze zbiornika na kurz [A] i opróżnij zbiornik na kurz – rys. 6.
- Zamocuj system cyklonowy w zbiorniku na kurz i zatrzaśnij go przy odkurzaczu.

CZYSZCZENIE SYSTEMU CYKLONOWEGO I FILTRÓW
Przed przystąpieniem do czyszczenia odkurzacza najpierw zdemontuj akcesoria i opróżnij zbiornik na kurz – rys. 4. Czyść filtry i system cyklonowy raz na 4 opróżnienia zbiornika na kurz.

- Wciśnij przycisk, aby odłączyć zbiornik na kurz i ściągnij zbiornik na kurz z odkurzacza – rys. 4.
- Cały zbiornik na kurz odłącza się od odkurzacza – rys. 5. Pamiętaj, aby trzymać zbiornik na kurz pionowo, aby zapobiec wypadnięciu z niego systemu cyklonowego.
- Wyciągnij system cyklonowy [B] ze zbiornika na kurz [A] i opróżnij zbiornik na kurz – rys. 6.
- System cyklonowy składa się z kilku części – rys. 7. Aby gruntownie wyczyścić system cyklonowy, można go rozmontować. Wyczyścić części pod letnią bieżącą wodą. Nie używaj żadnych środków czyszczących ani szczotek. Pozostaw części do wyschnięcia. Pamiętaj, że filtr silnika po czyszczeniu może nie odzyskać początkowego koloru. Odbarwienie to nie ma jednak wpływu na jego działanie.
- Zmontuj części ponownie w jedną całość, jeśli wszystko jest całkowicie suche i umieść je w odwrotnej kolejności w zbiorniku na kurz. Uwaga: system cyklonowy pasuje tylko w jednym ułożeniu do zbiornika na kurz.
- Zamontuj zbiornik na kurz na zatrzask przy odkurzaczu.

Uwaga
- Używaj odkurzacza wyłącznie, jeśli cały system cyklonowy jest zamontowany. W innym przypadku może to zmniejszyć moc ssania lub doprowadzić do uszkodzenia silnika.
- Popękane lub nieodpowiednio przylegające filtry mogą spowodować uszkodzenie silnika. Jeśli filtr jest uszkodzony, należy go wymienić na nowy, oryginalny egzemplarz.

PRZECHOWYWANIE

Po każdym użyciu odwieś odkurzacz na uchwyt.

MOCOWANIE UCHWYTU
Zamocuj uchwyt przy użyciu śrub i kołków na ścianie.

- Trzymaj uchwyt przy ścianie w odpowiedniej pozycji.
- Zaznacz na ścianie ołówkiem miejsca na dwa otwory do wywiercenia.
- Przy użyciu wiertarki wywierć dwa otwory w zaznaczonych miejscach o głębokości co najmniej 4 cm.
- Wepchnij kołki do otworów.
- Zamontuj uchwyt na ścianie i przykręć go przy użyciu śrub.

RECYKLING

Ten symbol oznacza, że tego produktu nie można utylizować wraz ze standardowymi odpadami komunalnymi (2012/19/WE). Przestrzegaj przepisów obowiązujących w danym kraju odnośnie do segregowania odpadów elektrycznych i elektronicznych. Utylizując produkt prawidłowo, zapobiegasz negatywnym skutkom dla środowiska i zdrowia publicznego.
Materiał opakowaniowy tego produktu w 100% nadaje się do ponownego użycia, dlatego należy go wyrzucić osobno.

BEZPEČNOSTNÍ PŘEDPISY - CZ

- **Před použitím spotřebiče si nejprve důkladně přečtěte celý návod k použití a pečlivě ho uschovejte k pozdějšímu nahlédnutí.**
- Spotřebič používejte pouze pro účely popsané v tomto návodu.
- Tento spotřebič je vhodný výlučně pro použití v domácnosti.
- Děti od 8 let a osoby s omezenými fyzickými, smyslovými nebo duševními schopnostmi nebo nedostatečnými zkušenostmi nebo znalostmi smí tento spotřebič používat pod dozorem nebo pokud byly poučeny o jeho bezpečném používání a chápou nebezpečí spojená s jeho používáním.
- Děti si se spotřebičem nesmí hrát.
- Čištění ani údržbu spotřebiče nesmí provádět děti mladší 8 let, ledaže by přitom byly pod dozorem.
- Spotřebič a kabel uchovávejte mimo dosah dětí do 8 let.
- Je-li spotřebič používán dětmi nebo v jejich blízkosti, je nutný přísný dohled.
- Ruce, nohy, volný oděv, vlasy a zvířata udržujte mimo dosah rotujícího kartáče. Tím se zabrání poranění například kůže, očí nebo uší.
- Spotřebič nepoužívejte venku ani na mokrém povrchu nebo k absorpci vlhkosti.
- Nevysávejte vysoce hořlavé materiály.
- Nevysávejte hořící materiály, jako jsou cigarety, zápalky nebo popel.
- Vždy se ujistěte, že je spotřebič na rovném a hladkém povrchu a používejte jej pouze uvnitř.
- Během používání spotřebiče nestůjte na kabelu.
- Dbejte na to, aby se kabel během používání nemohl ovinout kolem paží nebo nohou.
- Spotřebič nepoužívejte k čištění zvířat nebo lidí.
- Tento přístroj je určen pro domácí a obdobné použití, jako např.:
  - v kuchyňkách ve firmách, v obchodech, kancelářích a na jiných pracovištích;
  - hosty v hotelech, motelech a jiných obytných prostředích;
  - v ubytováních typu Bed & Breakfast;
  - na farmách.

- **Pozor:** spotřebič se nesmí používat s externím časovačem nebo samostatným dálkovým ovladačem.
- Spotřebič připojujte pouze ke střídavému proudu, do stěnové zásuvky s napájecím napětím podle údajů na typovém štítku spotřebiče.
- Nikdy ostře neohýbejte napájecí kabel ani jej neveďte přes horké plochy.
- Spotřebič nepoužívejte, má-li poškozenou zástrčku či kabel, je sám poškozen, funguje nesprávně, spadl nebo je jinak poškozen. V takovém případě se informujte u prodejce nebo naší zákaznické podpory. Zástrčku ani kabel v žádném případě nevyměňujte svépomocí.
- Používání příslušenství, které společnost Tomado nedoporučuje nebo neprodává, může způsobit požár, úraz elektrickým proudem nebo zranění.
- Kartáč a vysavač jsou speciálně navrženy k použití na kobercích a tvrdých podlahách. V omezených případech a v závislosti na typu podlahy může na vysávaném povrchu dojít k poškrábání. Společnost Tomado neodpovídá za poškození podlahy.
- V případě, že se spotřebič nepoužívá, je třeba namontovat nebo odmontovat součásti nebo příslušenství nebo se má spotřebič vyčistit, úplně jej vypněte a vytáhněte zástrčku ze zásuvky.
- Nenechávejte spotřebič bez dozoru, když je v provozu.
- Spotřebič nikdy neumisťujte do blízkosti zařízení vydávajících teplo, jako jsou trouby, plynové sporáky, varné desky atd.
- Pokud je spotřebič používán nesprávně nebo nejsou dodržovány pokyny v příručce, nelze v případě závady nebo nehody požadovat náhradu škody a právo na záruku zaniká.
- Správná instalace a údržba filtru motoru a prachové nádoby podle pokynů v příručce je nezbytná, aby se zabránilo vzniku závad na spotřebiči. V případě závad způsobených nesprávným použitím nebo nevložením prachové nádoby a filtrů nárok na záruku zaniká.
- Spotřebič, kabel nebo zástrčku nikdy nenořte do vody.
- Ujistěte se, že se děti nemohou dotýkat kabelu nebo spotřebiče.

- Nenechávejte kabel viset přes ostré hrany, horké části nebo jiné zdroje tepla.
- Při vytahování zástrčky ze zásuvky netahejte za kabel ani za spotřebič. Nikdy se spotřebiče nedotýkejte mokrýma nebo vlhkýma rukama.
- Pokud se rozhodnete spotřebič kvůli závadě nepoužívat, doporučujeme vám po vytažení zástrčky ze zásuvky ustřihnout kabel.

POPIS VÝROBKU

1. Vypínač ⏻
2. Rukojeť
3. Kabel
4. Kryt motoru
5. Prachová nádoba s filtrem
6. Násada
7. Tlačítko pro odpojení podlahové hubice
8. Podlahová hubice
9. Tlačítko pro odpojení násady
10. Tlačítko pro odpojení prachové nádoby
11. Štěrbinová hubice
12. Kartáčová hubice
13. Závěsná konzola

PŘED PRVNÍM POUŽITÍM

Před prvním použitím vysavače postupujte následovně: vysavač a veškeré příslušenství opatrně vybalte a odstraňte veškerý obalový materiál. Obaly (plastové sáčky a karton) držte mimo dosah dětí. Po vybalení pečlivě zkontrolujte, zda spotřebič nemá vnější poškození, ke kterému mohlo dojít při přepravě. Vysavač umístěte ve svislé poloze na pevný, suchý a rovný povrch.

MONTÁŽ

MONTÁŽ A DEMONTÁŽ PODLAHOVÉ HUBICE
Zarovnejte přípojku podlahové hubice s přípojkou násady a nacvakněte oba díly na sebe.
Zatlačením tlačítka na trubce odpojte podlahovou hubici – obr. 1.

MONTÁŽ A DEMONTÁŽ NÁSADY
Zarovnejte přípojku násady s hubicí vysavače a nacvakněte oba díly pevně na sebe – obr. 2. Stisknutím tlačítka vysavač odpojíte.

POUŽITÍ

ZAPNUTÍ A VYPNUTÍ VYSAVAČE
Stisknutím vypínače ⏻ na rukojeti zapněte vysavač.
Posunutím vypínače zpět vypněte vysavač a vytáhněte zástrčku ze zásuvky.

POUŽITÍ VYSAVAČE JAKO RUČNÍHO VYSAVAČE
Vysavač lze také použít například jako ruční vysavač k čištění nábytku nebo autosedaček. Odmontujte násadu – obr. 3 a umístěte na hubici vysavače jedno z příslušenství.
Ruční vysavač lze použít s podlahovou hubicí, štěrbinovou hubicí nebo kartáčovou hubicí.
Stisknutím vypínače ⏻ na rukojeti zapněte vysavač.
Posunutím vypínače zpět vypněte vysavač a vytáhněte zástrčku ze zásuvky.

Po každém použití zavěste vysavač zpět na závěsnou konzolu.

ÚDRŽBA

Pravidelně kontrolujte filtry, abyste předešli problémům. Vyprázdněte prachovou nádobu, je-li plná, a vyčistěte nebo vyměňte filtry, jsou-li znečištěné.

VYPRÁZDNĚNÍ PRACHOVÉ NÁDOBY
Po každém použití se doporučuje vyprázdnit prachovou nádobu. Prachová nádoba je plná, když množství nečistot dosáhlo značky maxima.

- Stisknutím tlačítka uvolněte prachovou nádobu a vyjměte ji z vysavače – obr. 4.
- Celá prachová nádoba se uvolní z vysavače – obr. 5. Dávejte pozor, abyste prachovou nádobu drželi ve vzpřímené poloze a tím zabránili vypadnutí cyklónového systému.
- Vyjměte cyklónový systém [B] z prachové nádoby [A] a vyprázdněte prachovou nádobu – obr. 6.
- Cyklónový systém umístěte do prachové nádoby a nacvakněte na vysavač.

ČIŠTĚNÍ CYKLÓNOVÉHO SYSTÉMU A FILTRŮ
Před čištěním vysavače nejprve vyjměte příslušenství a vyprázdněte prachovou nádobu – obr. 4. Vyčistěte filtry a cyklónový systém vždy po 4 vyprázdněních prachové nádoby.

- Stisknutím tlačítka uvolněte prachovou nádobu a vyjměte ji z vysavače – obr. 4.
- Celá prachová nádoba se uvolní z vysavače – obr. 5. Dávejte pozor, abyste prachovou nádobu drželi ve vzpřímené poloze a tím zabránili vypadnutí cyklónového systému.
- Vyjměte cyklónový systém [B] z prachové nádoby [A] a vyprázdněte prachovou nádobu – obr. 6.
- Cyklónový systém se skládá z několika částí – obr. 7. Pro důkladné vyčištění cyklónového systému jej můžete rozebrat. Vyčistěte díly vlažnou tekoucí vodou. Nepoužívejte čisticí prostředky ani kartáče. Nechte díly vyschnout na vzduchu. Pamatujte, že filtr motoru po vyčištění nemusí mít svou původní barvu. Toto zabarvení však nemá vliv na jeho funkčnost.
- Jakmile je vše úplně suché, znovu díly sestavte a umístěte je do prachové nádoby v opačném pořadí. Pozor: cyklónový systém se vejde do prachové nádoby pouze jedním způsobem.
- Prachovou nádobu správně nacvakněte na vysavač.

pozor:
- Vysavač používejte, pouze pokud je vložen kompletní cyklónový systém. Pokud ne, může to snížit sací výkon nebo způsobit poškození motoru.
- Natržené nebo nesprávně usazené filtry mohou poškodit motor. Pokud je filtr vadný, musí být vyměněn za nový originální kus.

SKLADOVÁNÍ

Po každém použití zavěste vysavač zpět na závěsnou konzolu.

UPEVNĚNÍ ZÁVĚSNÉ KONZOLY
Upevněte závěsnou konzolu na stěně pomocí šroubů a hmoždinek.

- Závěsnou konzolu držte proti stěně v požadované poloze.
- Tužkou vyznačte dva otvory pro šrouby na stěně.
- Na vyznačených místech vyvrtejte vrtačkou dva otvory s hloubkou nejméně 4 cm.
- Zatlačte hmoždinky do otvorů.
- Umístěte závěsnou konzolu na stěnu a upevněte ji šrouby.

RECYKLACE

Tento symbol znamená, že výrobek nesmí být likvidován společně s běžným domovním odpadem (2012/19/EU). Při odděleném sběru elektrických a elektronických výrobků se řiďte příslušnými předpisy vaší země. Správná likvidace výrobku zabrání negativním dopadům na životní prostředí a lidské zdraví. Obalový materiál tohoto výrobku je 100% recyklovatelný, obalový materiál odevzdejte odděleně.

BEZPEČNOSTNÉ PREDPISY – SK

- **Skôr než začnete spotrebič používať, pozorne si prečítajte celý návod na použitie a uschovajte ho pre prípad ďalšej potreby.**
- Spotrebič používajte výlučne na účely uvedené v návode na použitie.
- Tento spotrebič je určený výlučne na použitie v domácnosti.
- Pri zodpovedajúcom dozore alebo poučení o bezpečnom používaní spotrebiča a upozornení na nebezpečenstvá s ním spojené môžu tento spotrebič používať deti od veku 8 rokov a osoby so zníženými fyzickými, zmyslovými alebo mentálnymi schopnosťami, ako aj osoby bez skúseností alebo potrebných znalostí.
- Deti sa nesmú so spotrebičom hrať.
- Deti mladšie ako 8 rokov smú spotrebič čistiť alebo vykonávať jeho údržbu len pod zodpovedajúcim dozorom.
- Spotrebič a kábel uchovávajte mimo dosahu detí mladších ako 8 rokov.
- V prípade, že spotrebič používajú deti, alebo sa používa v ich blízkosti, je potrebný zvýšený dohľad.
- Ruky, nohy, voľné oblečenie, vlasy a zvieratá sa nesmú dostať do dosahu rotujúcej kefy. Predídete tak zraneniam, napríklad poraneniu pokožky, očí alebo uší.
- Spotrebič nepoužívajte v exteriéri alebo na vlhkom povrchu ani na odsatie vlhkosti.
- Nevysávajte ľahko zápalné materiály.
- Nevysávajte horiaci materiál, ako sú cigarety, zápalky alebo popol.
- Spotrebič vždy umiestnite na rovný, hladký povrch a používajte ho výlučne v interiéri.
- Počas používania spotrebiča nestojte na kábli.
- Dbajte na to, aby počas používania nedošlo k omotaniu kábla okolo rúk alebo nôh.
- Spotrebič nepoužívajte na čistenie zvierat alebo ľudí.
- Tento spotrebič je určený na použitie v domácnosti a podobné účely, ako napríklad:
  - vo firemných kuchynkách, obchodoch, kanceláriách a v iných pracovných priestoroch;
  - hosťami v hoteloch, moteloch a iných obytných priestoroch;
  - v ubytovacích zariadeniach typu bed & breakfast;
  - na farmách.

- **Upozornenie:** spotrebič nepoužívajte s kuchynským časovačom ani samostatným diaľkovým ovládaním.
- Spotrebič napájajte len na striedavý prúd do nástennej zásuvky s ochranným kontaktom a sieťovým napätím zodpovedajúcim údajom, ktoré sa uvádzajú na typovom štítku spotrebiča.
- Napájací kábel nikdy príliš neohýbajte ani ho neveďte cez horúce povrchy.
- Spotrebič nepoužívajte, ak je poškodená zástrčka, kábel alebo samotný spotrebič. Tiež ho nepoužívajte, ak viac nefunguje správne, spadol, resp. vykazuje iné známky poškodenia. V takom prípade sa obráťte na predajcu alebo náš zákaznícky servis. Zástrčku ani kábel nikdy nevymieňajte svojpomocne.
- Použitie príslušenstva, ktoré neodporúča alebo nepredáva spoločnosť Tomado, môže spôsobiť požiar, elektrický šok alebo zranenia.
- Kefa a vysávač boli špeciálne navrhnuté na použitie na koberci a tvrdých podlahách. V závislosti od typu podlahy sa v obmedzených prípadoch môže stať, že dôjde k poškriabaniu vysávaného povrchu. Spoločnosť Tomado nezodpovedá za škody, ktoré vznikli na podlahe.
- Keď sa spotrebič nepoužíva, alebo potrebujete namontovať, resp. odmontovať jeho komponenty alebo príslušenstvo, alebo keď spotrebič čistíte, úplne ho vypnite a vytiahnite zástrčku zo zásuvky.
- Zapnutý spotrebič nikdy nenechávajte bez dozoru.
- Spotrebič nikdy neumiestňujte do blízkosti iných zariadení, ktoré vyžarujú teplo, ako sú rúry, plynové sporáky, varné dosky atď.
- V prípade, že sa spotrebič používa nesprávnym spôsobom alebo sa nedodržiavajú pokyny uvedené v návode, nie je pri prípadných poruchách alebo nehodách možné požadovať náhradu škody a zaniká platnosť záruky.
- Aby sa predišlo poškodeniu spotrebiča, je potrebná správna inštalácia a údržba motorového filtra a zásobníka na prach v súlade s pokynmi uvedenými v návode na obsluhu. V prípade porúch v dôsledku nesprávneho použitia, resp. nepoužitia zásobníka na prach a filtrov zaniká platnosť záruky.
- Spotrebič, kábel ani zástrčku nikdy neponárajte do vody.
- Dbajte na to, aby sa kábla alebo spotrebiča nedotýkali deti.

- Zabezpečte, aby kábel neprechádzal cez ostré hrany, komponenty vyžarujúce teplo alebo iné zdroje tepla.
- Zástrčku z nástennej zásuvky nikdy neodpájajte ťahaním za kábel, resp. spotrebič. Spotrebiča sa nikdy nedotýkajte vlhkými či mokrými rukami.
- Ak sa rozhodnete spotrebič pre poruchu viac nepoužívať, odporúčame vám, aby ste po vytiahnutí zástrčky z nástennej zásuvky odrezali kábel.

OPIS VÝROBKU

1. Tlačidlo zapnutia/vypnutia ⏻
2. Rukoväť
3. Kábel
4. Kryt motora
5. Zásobník na prach s filtrom
6. Tyč
7. Tlačidlo na odpojenie podlahovej hubice
8. Podlahová hubica
9. Tlačidlo na odpojenie tyče
10. Tlačidlo na odpojenie zásobníka na prach
11. Štrbinová hubica
12. Kefová hubica
13. Závesný držiak

PRED PRVÝM POUŽITÍM

Pred prvým použitím vysávača postupujte nasledovne: vysávač a všetko príslušenstvo opatrne vybaľte a odstráňte všetok obalový materiál. Obalový materiál (plastové vrecká a kartón) skladujte mimo dosahu detí. Po vybalení vizuálne skontrolujte, či spotrebič nevykazuje známky poškodenia, ku ktorému mohlo dôjsť počas prepravy. Vysávač položte na pevný, suchý a rovný povrch.

MONTÁŽ

MONTÁŽ A DEMONTÁŽ PODLAHOVEJ HUBICE
Prípojku podlahovej hubice držte zarovno s prípojkou na tyči tak, aby oba diely do seba zapadli.
Podlahovú hubicu odpojte stlačením tlačidla na tyči – obr. 1.

MONTÁŽ A DEMONTÁŽ TYČE
Prípojku na tyči držte zarovno s prípojkou na vysávači tak, aby oba diely do seba zapadli – obr. 2. Na opätovné odpojenie vysávača stlačte tlačidlo.

POUŽITIE

ZAPNUTIE A VYPNUTIE VYSÁVAČA
Vysávač zapnite stlačením tlačidla zapnutia/vypnutia ⏻ na rukoväti.
Vysávač vypnite posunutím tlačidla zapnutia/vypnutia do pôvodnej polohy a vytiahnite zástrčku zo zásuvky.

POUŽITIE VYSÁVAČA AKO RUČNÉHO VYSÁVAČA
Vysávač môžete použiť aj ako ručný vysávač, napríklad na vyčistenie nábytku alebo sedadiel v aute. Odmontujte tyč – obr. 3 a na prípojku vysávača napojte zvolený typ príslušenstva.
Ručný vysávač môžete používať v kombinácii s podlahovou hubicou, štrbinovou hubicou alebo kefovou hubicou.
Vysávač zapnite stlačením tlačidla zapnutia/vypnutia ⏻ na rukoväti.
Vysávač vypnite posunutím tlačidla zapnutia/vypnutia do pôvodnej polohy a vytiahnite zástrčku zo zásuvky.

Vysávač po každom použití zaveste naspäť na závesný držiak.

ÚDRŽBA

Pravidelne kontrolujte filtre, aby ste predišli problémom. Zásobník na prach po naplnení vyprázdnite a znečistené filtre vyčistite alebo vymeňte.

VYPRÁZDNENIE ZÁSOBNÍKA NA PRACH

Zásobník na prach odporúčame vyprázdniť po každom použití. Zásobník na prach je plný, keď množstvo nečistôt dosiahne vyznačenú maximálnu úroveň.

- Zásobník na prach uvoľnite stlačením tlačidla a odoberte ho z vysávača – obr. 4.
- Celý zásobník na prach sa odpojí od vysávača – obr. 5. Dbajte na to, aby ste zásobník na prach držali zvisle a predišli tak vypadnutiu cyklónového systému.
- Cyklónový systém [B] vyberte zo zásobníka na prach [A] a zásobník na prach vyprázdnite – obr. 6.
- Vložte cyklónový systém do zásobníka na prach a pripojte ho na vysávač.

ČISTENIE CYKLÓNOVÉHO SYSTÉMU A FILTROV

Skôr než začnete vysávač čistiť, odoberte príslušenstvo a vyprázdnite zásobník na prach – obr. 4. Filtre a cyklónový systém vyčistite po každých 4 vyprázdneniach zásobníka na prach.

- Zásobník na prach uvoľnite stlačením tlačidla a odoberte ho z vysávača – obr. 4.
- Celý zásobník na prach sa odpojí od vysávača – obr. 5. Dbajte na to, aby ste zásobník na prach držali zvisle a predišli tak vypadnutiu cyklónového systému.
- Cyklónový systém [B] vyberte zo zásobníka na prach [A] a zásobník na prach vyprázdnite – obr. 6.
- Cyklónový systém sa skladá z viacerých častí – obr. 7. Ak chcete cyklónový systém dôkladne vyčistiť, môžete ho rozobrať. Komponenty vyčistite prúdom vlažnej vody. Nepoužívajte žiadne čistiace prostriedky ani kefky. Komponenty nechajte vyschnúť na vzduchu. Upozorňujeme na to, že vplyvom čistenia môže dôjsť k zmene pôvodnej farby motorového filtra. To však nemá žiaden vplyv na jeho funkčnosť.
- Všetky komponenty opäť zmontujte, až keď sú úplne suché a do zásobníka na prach ich vložte v opačnom poradí. Upozornenie: cyklónový systém sa dá do zásobníka na prach vložiť len jedným spôsobom.
- Zásobník na prach pripevnite nakliknutím na vysávač.

Pozor

- Vysávač používajte, len keď sa v ňom nachádza kompletný cyklónový systém. V opačnom prípade môže dôjsť k zníženiu sacej sily alebo poškodeniu motora.
- Poškodené alebo nedoliehajúce filtre môžu spôsobiť poškodenie motora. Poškodený filter vymeňte za nový originálny kus.

USKLADNENIE

Vysávač po každom použití zaveste naspäť na závesný držiak.

MONTÁŽ ZÁVESNÉHO DRŽIAKA

Závesný držiak pripevnite pomocou skrutiek a rozperiek na stenu.

- Závesný držiak priložte k stene na želané miesto.
- Na stenu obkreslite ceruzkou dva otvory na skrutky.
- Vrtákom vyvŕtajte na vyznačených miestach dva otvory hlboké minimálne 4 cm.
- Do otvorov vložte rozperky.
- Závesný držiak umiestnite na stenu a primontujte ho pomocou skrutiek.

RECYKLÁCIA

Tento symbol znamená, že výrobok sa nesmie likvidovať spolu s bežným komunálnym odpadom (2012/19/EÚ). Pri oddelenom zbere elektrických a elektronických výrobkov sa riaďte príslušnými predpismi svojho štátu. Správna likvidácia výrobku zabráni negatívnym dopadom na životné prostredie a ľudské zdravie. Obalový materiál tohto výrobku je 100 % recyklovateľný, obalový materiál vracajte oddelene.

ACCESSOIRES BESTELLEN *NL*

Ga naar www.tomado.com/support om accessoires of reserveonderdelen aan te schaffen.

GARANTIEVOORWAARDEN

Op dit product wordt een garantie van 24 maanden verleend. Uw garantie is geldig wanneer het product is gebruikt in overeenstemming met de gebruiksaanwijzing en voor het doel waarvoor het gemaakt is. Tevens dient het originele aankoopbewijs overlegd te worden met daarop de aankoopdatum, de naam van de retailer en het artikelnummer van het product. Voor uitgebreide garantievoorwaarden verwijzen wij u naar onze website: www.tomado.com/support

ORDERING ACCESSORIES *EN*

Go to www.tomado.com/support to purchase accessories or spare parts.

WARRANTY CONDITIONS

A 24 month warranty is provided for this product. Your warranty is valid if the product has been used in accordance with the user instructions and for the purpose for which it was made. Also the original proof of purchase must be submitted, stating the date of purchase, the name of the retailer and the item number of the product. For extensive warranty information you are referred to our website: www.tomado.com/support

BESTELLEN VON ZUBEHÖR *DE*

Wenn Sie Zubehör oder Ersatzteile benötigen, besuchen Sie bitte unsere Webseite www.tomado.com/support.

GARANTIEBESTIMMUNGEN

Für dieses Produkt gewähren wir eine Garantie von 24 Monaten. Diese Garantie gilt jedoch nur, wenn das Produkt in Übereinstimmung mit den Anweisungen in der Gebrauchsanleitung und für den Zweck, für den es hergestellt wurde, verwendet wird. Darüber hinaus muss der originale Kaufbeleg (mit Kaufdatum, Namen des Einzelhändlers und Artikelnummer des Produkts) vorgelegt werden.
Die ausführlichen Garantiebestimmungen finden Sie auf unserer Webseite: www.tomado.com/support

COMMANDER DES ACCESSOIRES *FR*

Rendez-vous sur www.tomado.com/support pour acheter des accessoires ou des pièces de rechange.

CONDITIONS DE LA GARANTIE

Ce produit est garanti pour une période de 24 mois. Votre garantie est valable lorsque le produit est utilisé conformément au mode d'emploi et pour l'usage auquel il est destiné. Par ailleurs, la preuve d'achat originale doit être fournie, en portant mention de la date d'achat, du nom du détaillant ainsi que du numéro d'article du produit. Pour connaître les conditions de garantie détaillées, rendez-vous sur notre site Internet : www.tomado.com/support

PEDIDOS DE ACCESORIOS *ES*

Visite www.tomado.com/support para adquirir accesorios o piezas de recambio.

CONDICIONES DE LA GARANTÍA

Este producto está cubierto por una garantía de 24 meses. Su garantía es válida siempre que el producto se utilice conforme a las instrucciones de uso y para el fin para el que se ha concebido. Además, se deberá presentar el justificante de compra original, donde figure la fecha de compra, el nombre del vendedor y el número de artículo del producto. Para leer todos los detalles de las condiciones de garantía, visite nuestro sitio web: www.tomado.com/support

COME ORDINARE GLI ACCESSORI *IT*

All'indirizzo web www.tomado.com/support è possibile acquistare accessori e parti di ricambio.

CONDIZIONI DI GARANZIA

Su questo apparecchio vige una garanzia del produttore di 24 mesi. La garanzia è valida soltanto qualora il prodotto sia stato utilizzato in conformità alle istruzioni per l'uso e destinato ai fini a cui è preposto. A un'eventuale richiesta, è inoltre necessario allegare la prova di acquisto originale recante la data di acquisto, il nome del venditore e il numero di articolo del prodotto. Per ulteriori informazioni sulle condizioni di garanzia: www.tomado.com/support

BESTILLING AF TILBEHØR *DA*

Tilbehør og reservedele kan bestilles på www.tomado.com/support.

GARANTIBETINGELSER

På dette produkt gives 24 måneders garanti. Garantien dækker, såfremt produktet anvendes i overensstemmelse med brugervejledningen og det tilsigtede formål. Der skal ligeledes forevises originalkvittering, som skal indeholde købsdato, forhandlerens navn og produktets varenummer. Garantibetingelserne kan læses i deres fulde længde på vores hjemmeside: www.tomado.com/support.

ZAMAWIANIE AKCESORIÓW *PL*

Akcesoria lub części zamienne można zamawiać na stronie internetowej: www.tomado.com/support.

WARUNKI GWARANCJI

Ten produkt jest objęty 24-miesięczną gwarancją. Gwarancja jest ważna, kiedy użytkuje się produkt zgodnie z instrukcją obsługi oraz zgodnie z przeznaczeniem. Oprócz tego należy przy tym przedłożyć dowód zakupu z widoczną datą zakupu, nazwą sprzedawcy detalicznego oraz numerem artykułu dotyczącego produktu. Szczegółowe warunki gwarancji można znaleźć na naszej stronie internetowej pod adresem: www.tomado.com/support

OBJEDNÁVÁNÍ PŘÍSLUŠENSTVÍ *CS*

Příslušenství nebo náhradní díly objednávejte přes www.tomado.com/support.

ZÁRUČNÍ PODMÍNKY

Na tento výrobek se vztahuje záruka 24 měsíců. Vaše záruka je platná, pokud byl výrobek použit v souladu s návodem k použití a za účelem, pro který byl vyroben. Zároveň je nutné předložit původní doklad o koupi opatřený datem nákupu, jménem prodejce a číslem zboží. Podrobné záruční podmínky naleznete na našich webových stránkách: www.tomado.com/support

OBJEDNÁVANIE PRÍSLUŠENSTVA *SK*

Príslušenstvo alebo náhradné diely objednávajte cez www.tomado.com/support.

ZÁRUČNÉ PODMIENKY

Na tento výrobok na vzťahuje záruka 24 mesiacov. Vaša záruka je platná, pokiaľ bol výrobok použitý v súlade s návodom na použitie a na účely, na ktoré bol vyrobený. Zároveň je nutné preložiť pôvodný doklad o kúpe s dátumom nákupu, menom predajcu a číslom tovaru. Podrobné záručné podmienky nájdete na našich webových stránkach www.tomado.com/support.

TOMADO®

TVC0401B

Tomado Electric Appliances
Postbus 159
6920 AD Duiven
The Netherlands
support@tomado.com
www.tomado.com

Wijzigingen en drukfouten voorbehouden/ Änderungen und Druckfehler vorbehalten/ Sous réserve de modification / Modifications and printing errors reserved/
Sujeto a cambios y errores de impresión/ Con riserva di modifiche ed errori di stampa/ Der tages forbehold for ændringer og trykfejl/ Zastrzega się prawo do zmian i błędów w druku/
Změny a tiskové chyby vyhrazeny/ Zmeny a tlačové chyby sú vyhradené
TVC0401B/01.0620

TOMADO.COM